KIT SCALA CHIOCCIOLA

NUMERO VERDE

MADE IN ITALY

SCHEDA PRODOTTO

Data 01/12/09

Rev. 01/09

SCHEDA-PRODOTTO

GRADINI

Descrizione:
Gradino in lamiera presso-piegata e saldata ad un tubolare in acciaio.

Materiale:
Acciaio: FE 360

Trattamento superficiale:
Acciaio: Trattamento in cataforesi, primer e verniciatura finale con polveri epossidiche poliesteri.

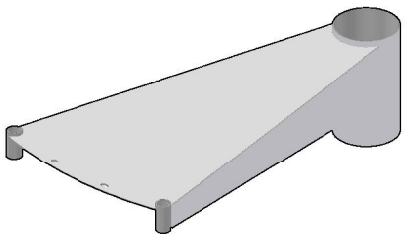

STRUTTURA

Descrizione:
La struttura è composta dai gradini e da distanziatori interposti fra i tubolari e bloccati su una flangia in materiale plastico, con all'interno un tirante "palo" con bloccaggio a compressione.

Materiale:
Acciaio: FE 360
Materiale plastico: nylon

Trattamento superficiale:
Acciaio: Trattamento in cataforesi, primer e verniciatura finale con polveri epossidiche poliesteri.

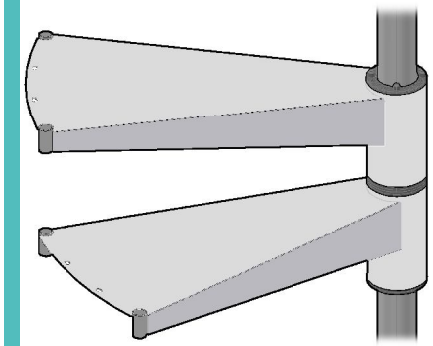

PARAPETTO

Descrizione:
Formato da montanti verticali di sezione circolare, fissati al gradino e al corrimano tramite giunti in materiale plastico.

Materiale:
Acciaio: FE 360
Materiale plastico: nylon

Trattamento superficiale:
Acciaio: Trattamento in cataforesi, primer e verniciatura finale con polveri epossidiche poliesteri.

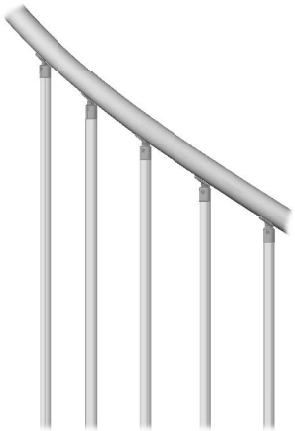

NORMATIVE

UNI 10959-01
Scale a chiocciola - Resistenza meccanica ia carichi.

UNI 10803-99
Terminologia e classificazione

UNI 10805-99
Ringhiere, balaustre o parapetti prefabbricati Determinazione della resistenza meccanica a carico statico di colonne e colonne piantone

UNI 10806-99
Ringhiere, balaustre o parapetti prefabbricati Determinazione della resistenza meccanica ai carichi statici distribuiti

UNI 10807-99
Ringhiere, balaustre o parapetti prefabbricati Determinazione della resistenza meccanica ai carichi dinamici

UNI 10809-99
Ringhiere, balaustre o parapetti prefabbricati Dimensioni, prestazioni meccaniche e sequenza delle prove

NOTE

Precauzioni d'uso:
I trattamenti superficiali possono mutare la colorazione e il tono, se esposti a luce diretta.
Si consiglia di non espoerre il prodotto a fonti di calore oltre i 45°

Manutenzione:
A posa eseguita, verificare il completo serraggio di tutta la viteria che sarà da ricontrollare dopo circa 12 mesi dall'installazione del prodotto.

Pulizia:
Terminata la posa, pulire definitivamente le parti in vista del manufatto. La pulizia ordinaria invece va eseguita con un panno umido, senza l'utilizzo di prodotti abrasivi o solventi.

Smaltimento:
Il prodotto e tutti i suoi componenti sono da smaltire nei sistemi pubblici appositi, in conformità ai disposti normativi vigenti.