PRONTUARIO TECNICO
R5 - C2 - C3

- ITALIANO -

Montante R5

R5-05A-IL
R5-05A-IS
R5-05A-GA
R5-05A-BG

IM-100 IM-170 IM-175	
Qu.	1
X	1060
Y	100
Z	70
Kg.	3.7

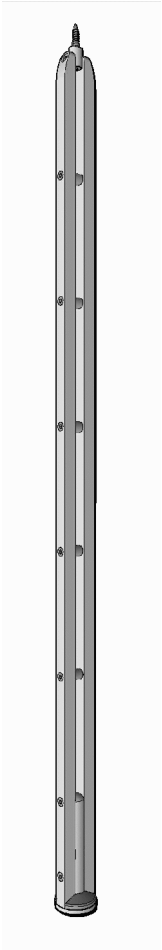

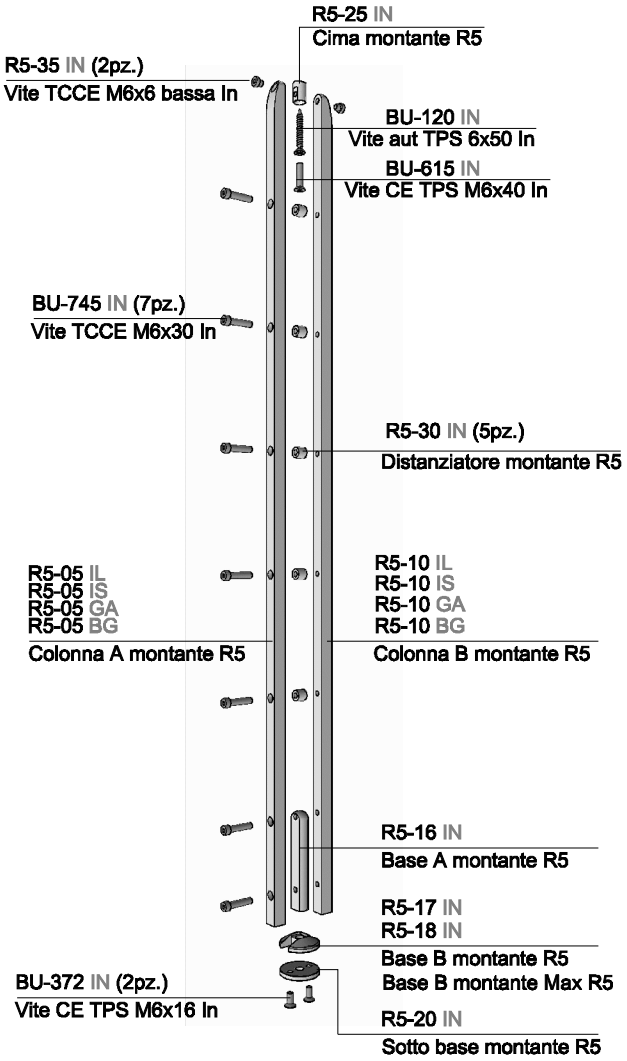

BALAUSTRA

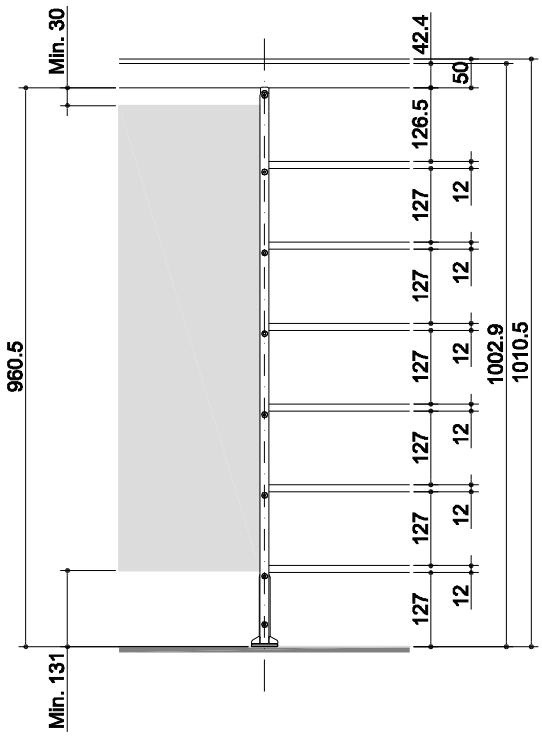

RAMPA

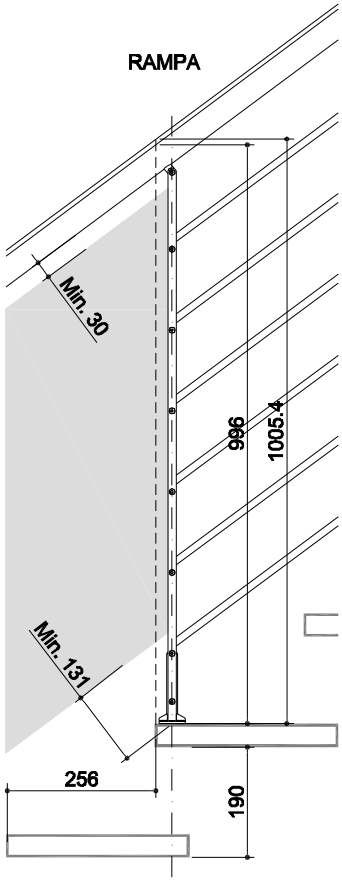

Irrigidimento montante balaustra R5

R5-10A-IL
R5-10A-IS
R5-10A-GA
R5-10A-BG

IM-100 IM-180	
Qu.	1
X	1060
Y	100
Z	70
Kg.	1.77

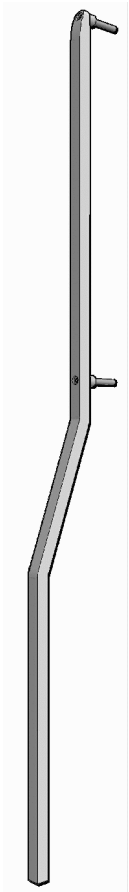

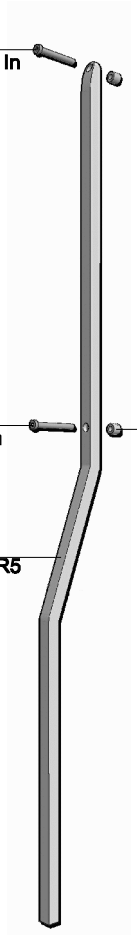

Irrigidimento montante balaustra
INTERNO

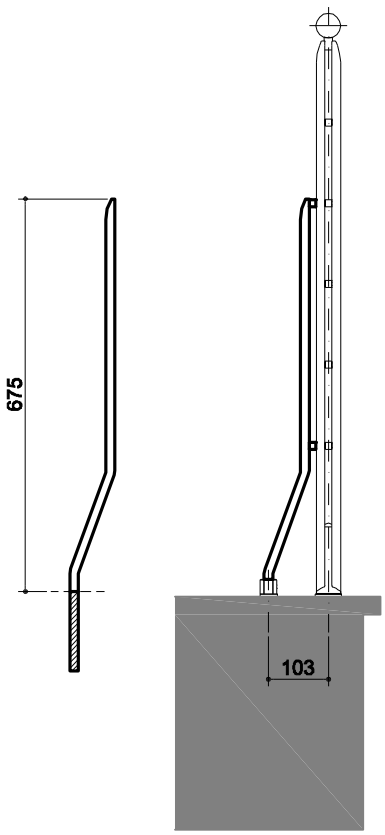

Irrigidimento montante balaustra
ESTERNO

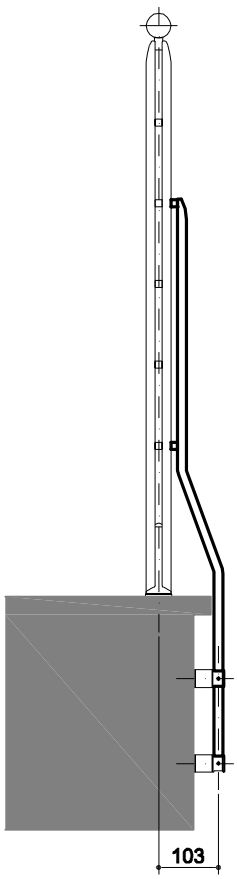

Irrigidimento montante rampa
ESTERNO

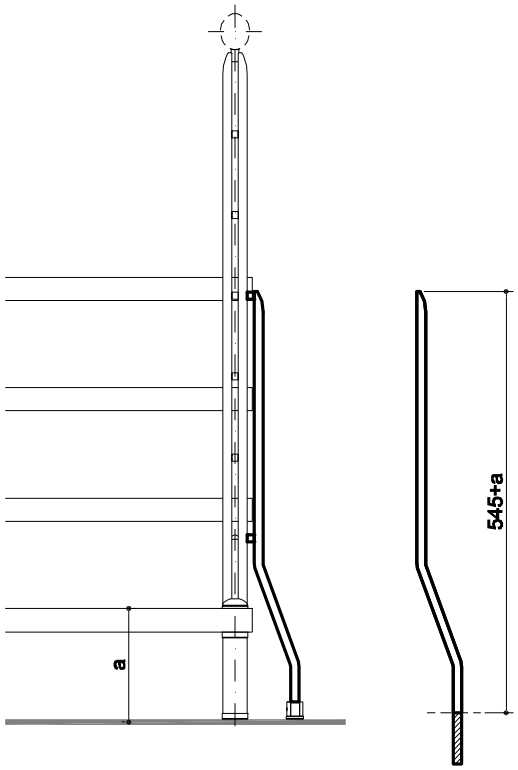

Irrigidimento montante rampa R5

R5-15A-IL
R5-15A-IS
R5-15A-GA
R5-15A-BG

IM-100 IM-180	
Qu.	1
X	1060
Y	100
Z	70
Kg.	1.77

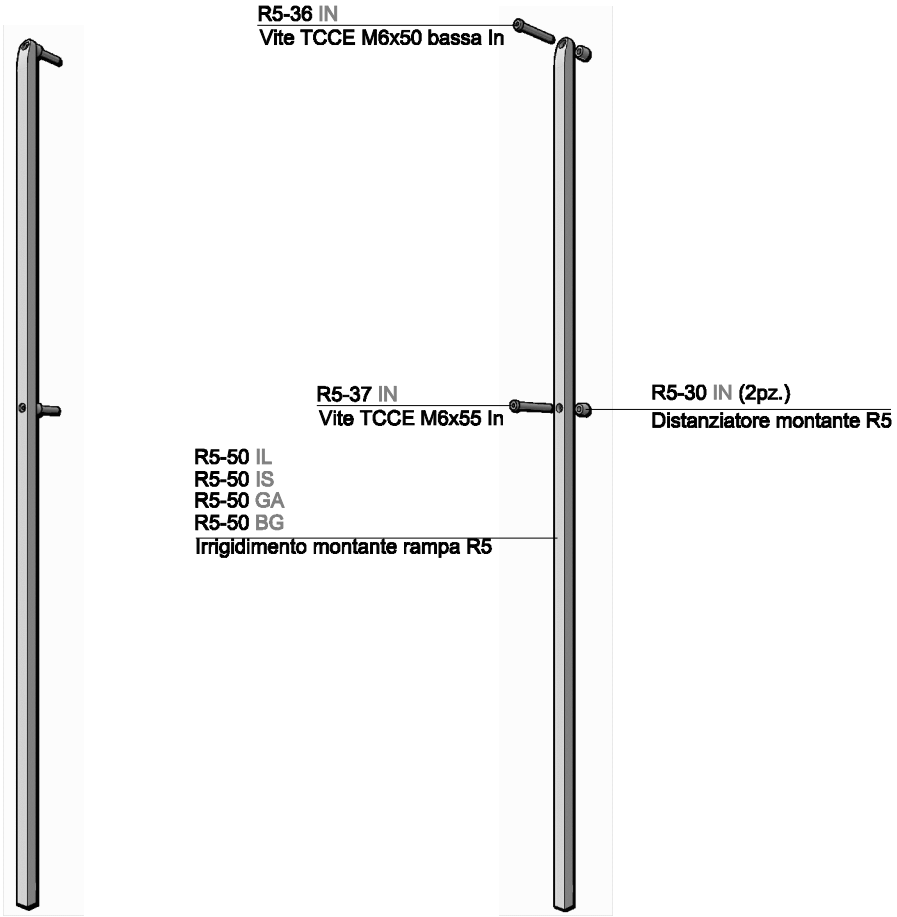

Irrigidimento montante rampa
PARTENZA

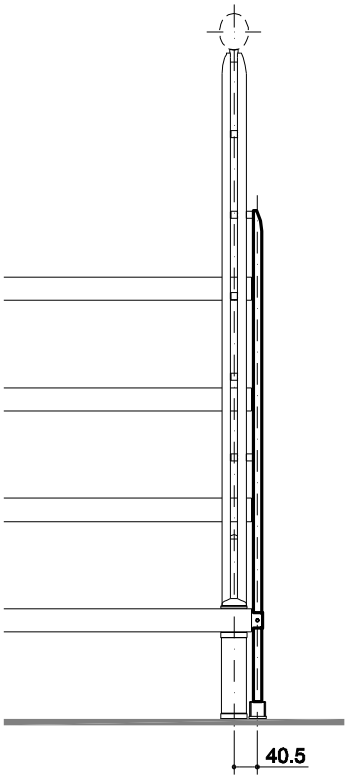

Irrigidimento montante rampa
INTERMEDIO

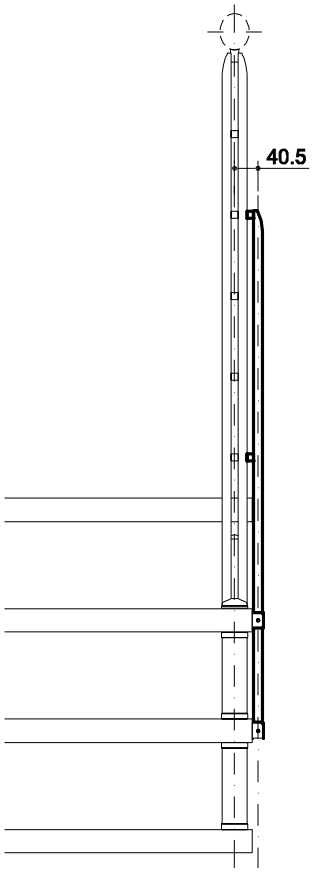

Supporto gradino 42.4 R5

R5-20A-IN

IM-110 IM-160	
Qu.	1
X	400
Y	105
Z	70
Kg.	0.75

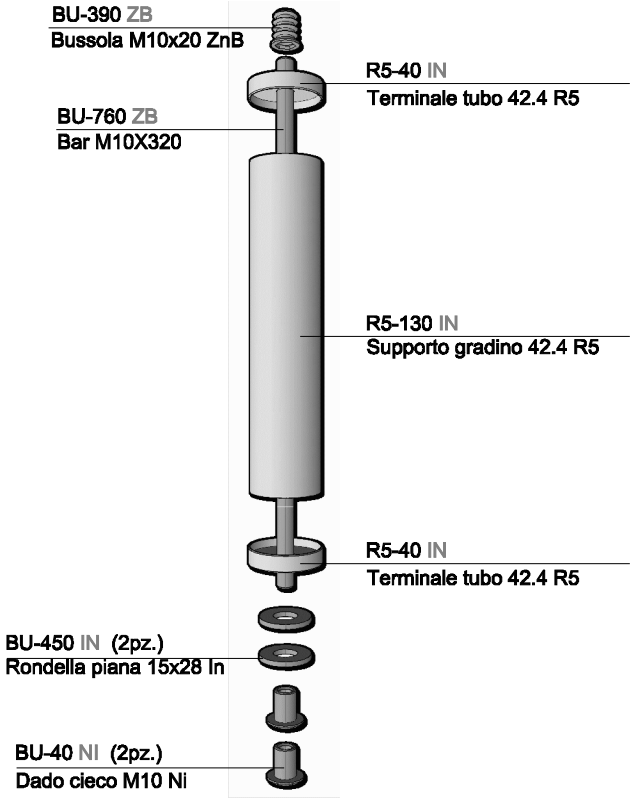

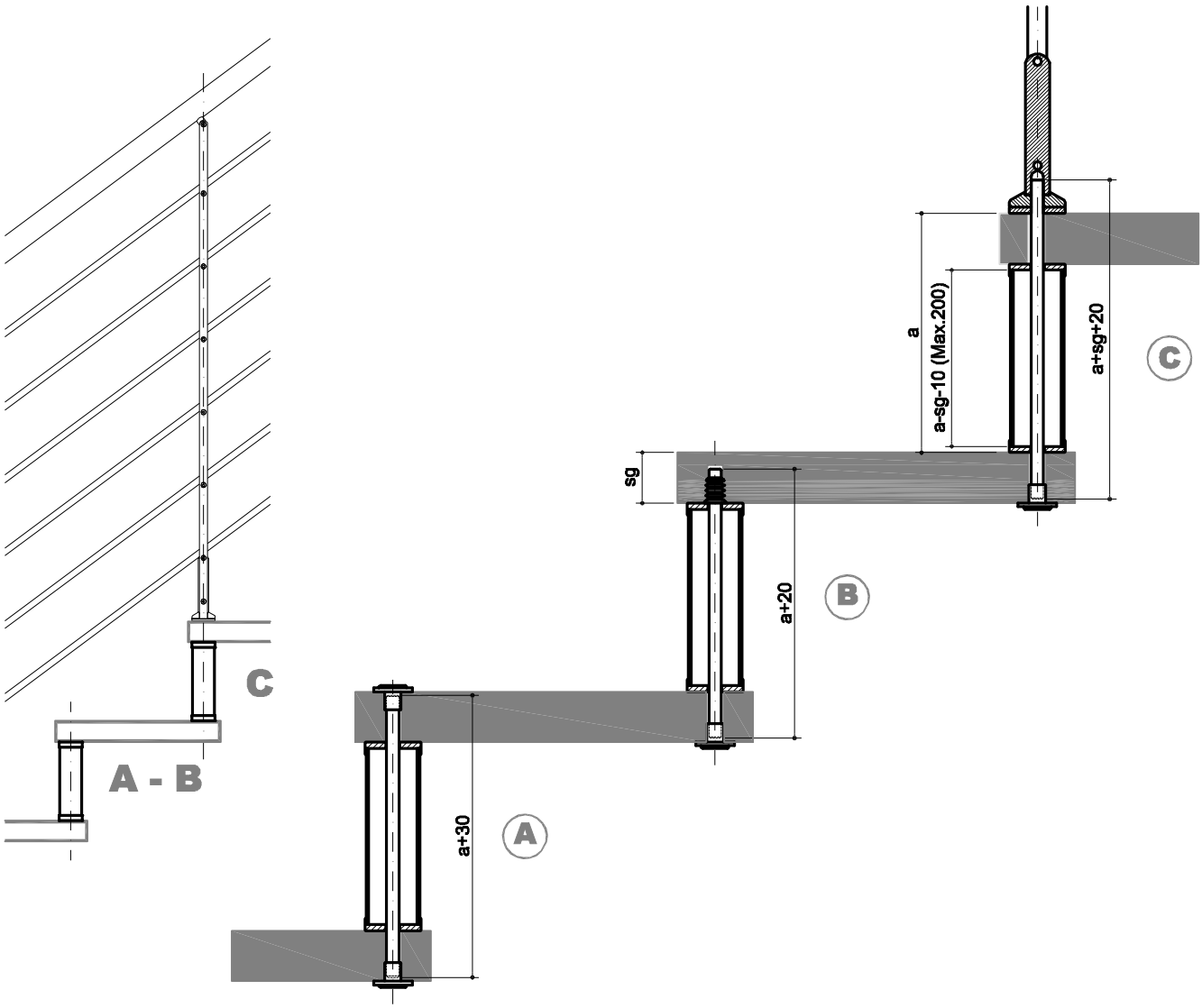

Piastrina montante R5

R5-25A-IN

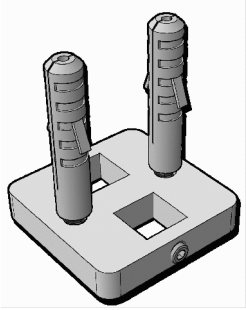

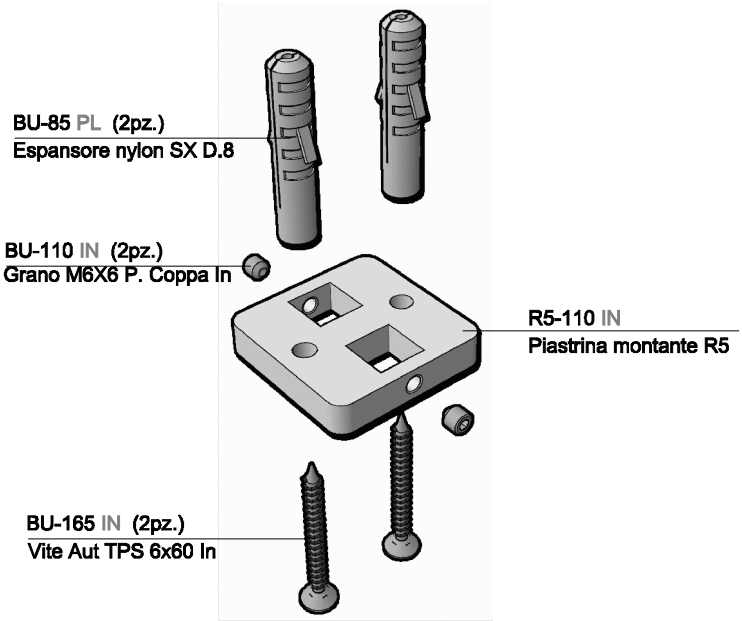

IM-60	
Qu.	1
X	110
Y	110
Z	
Kg.	0.18

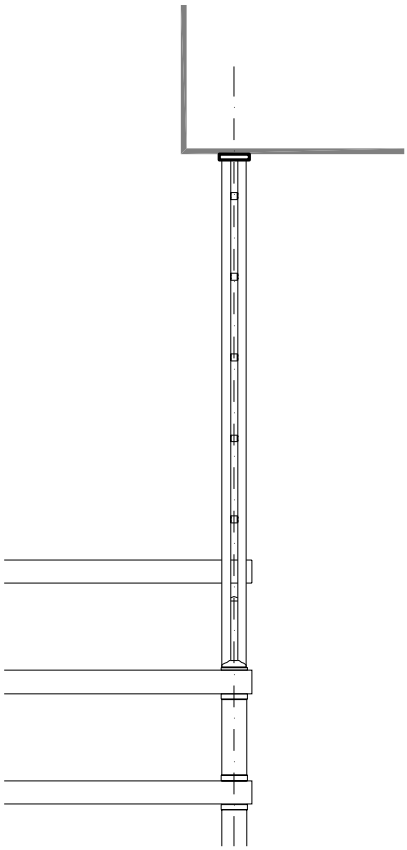

Distanziatore terminale R5

R5-30A-IN

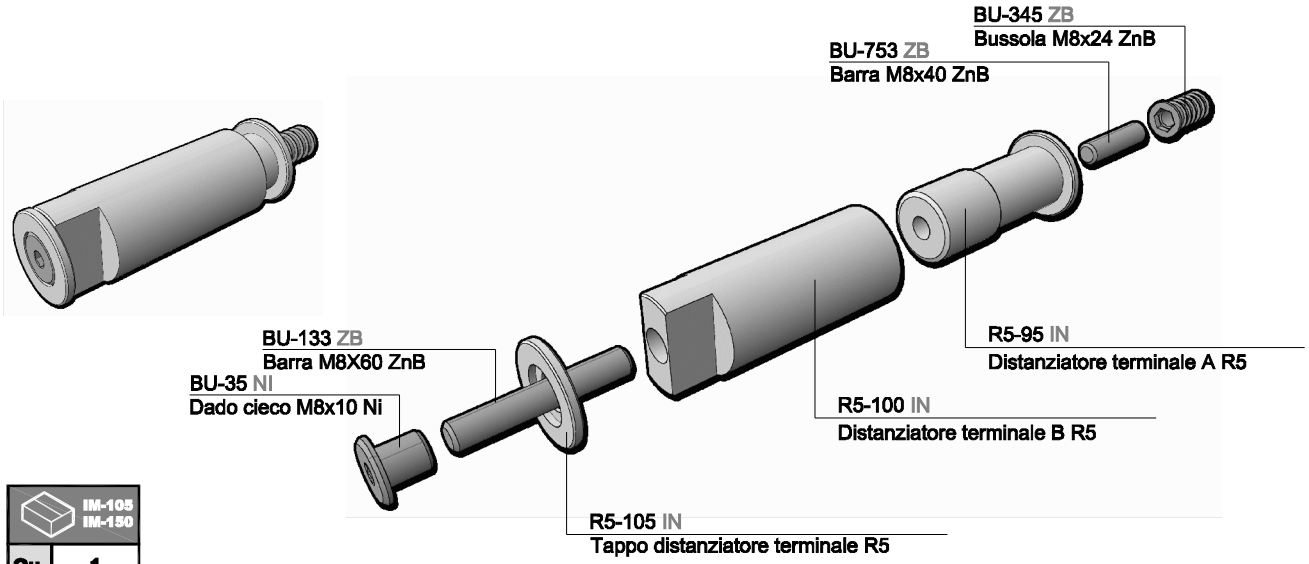

IM-105 IM-150	
Qu.	1
X	210
Y	100
Z	70
Kg.	0.44

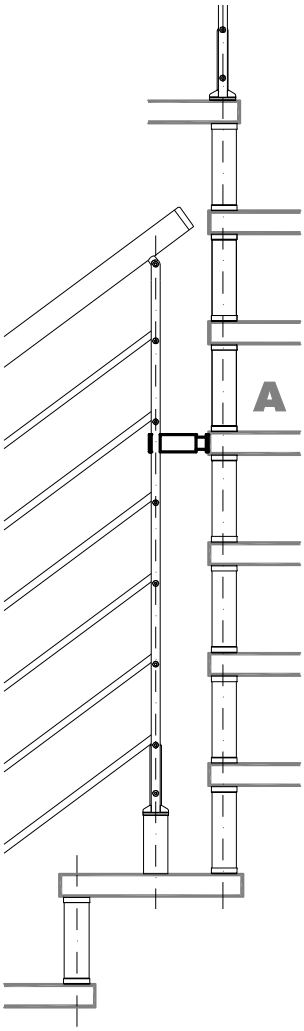

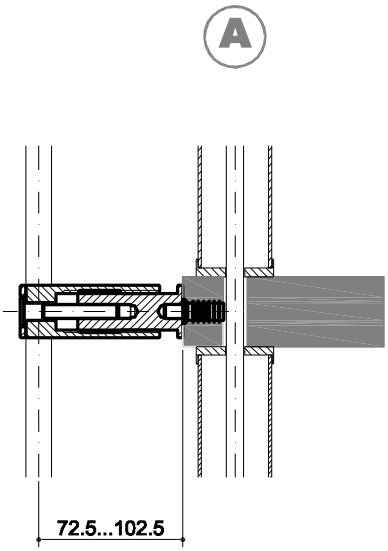

Compensatore base montante R5

R5-35A-IN

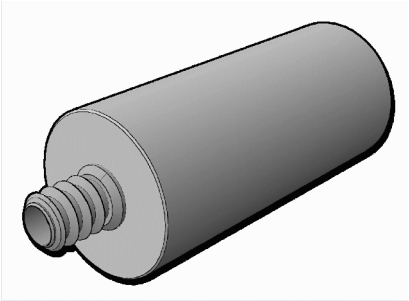

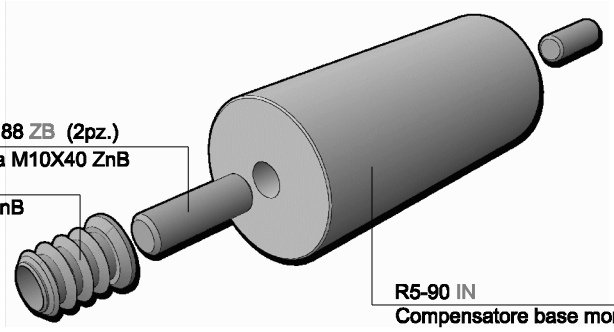

IM-105 IM-155	
Qu.	1
X	210
Y	100
Z	70
Kg.	1.25

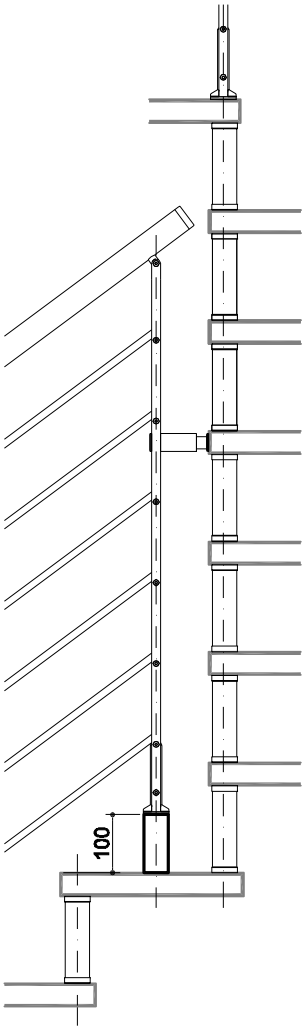

Distanziale nottolino 15X15 R5

IM-105 IM-150	
Qu.	1
X	210
Y	100
Z	70
Kg.	0.23

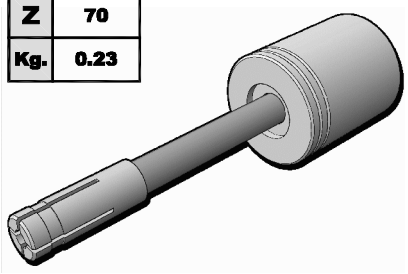

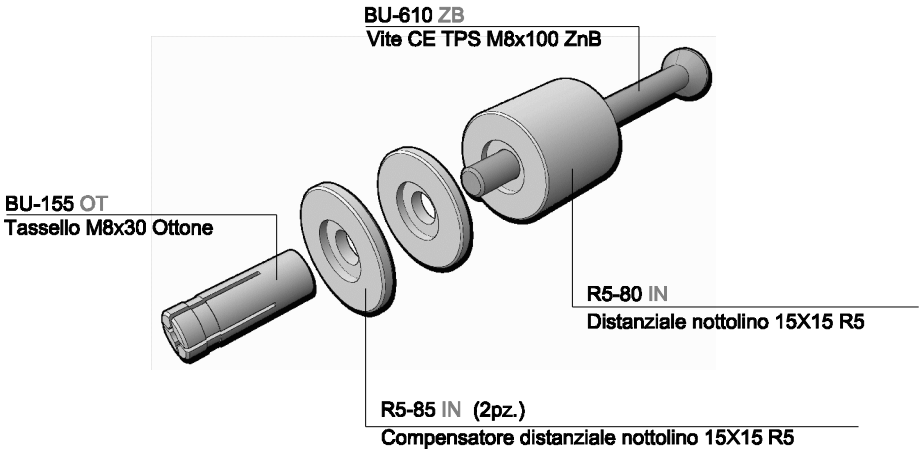

Irrigidimento montante balaustra
ESTERNO

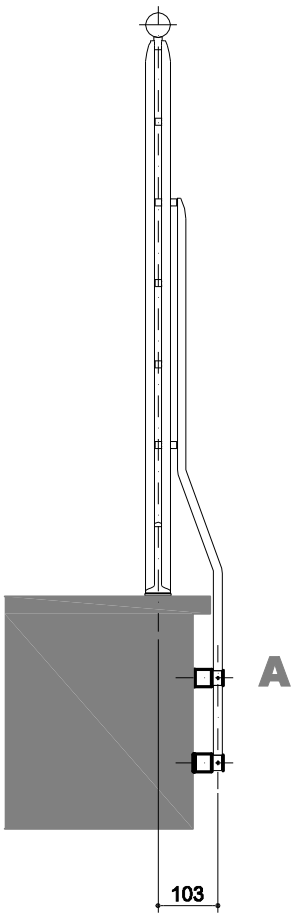

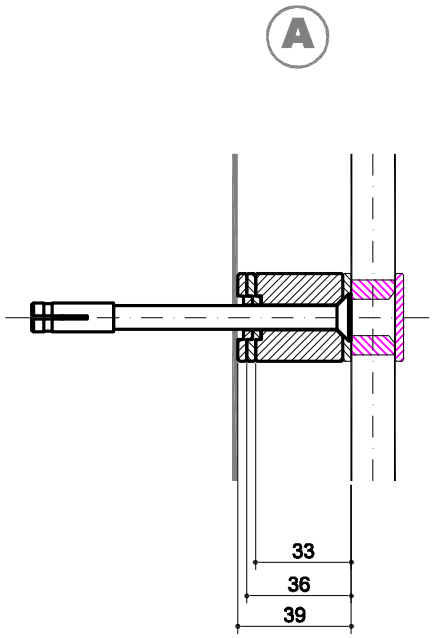

Nottolino 15X15 R5 (Per montanti INOX)
Nottolino 15X15 Max R5 (Per montanti verniciati)

R5-45A-IN
R5-46A-IN

IM-60	
Qu.	1
X	90
Y	90
Z	
Kg.	0.08

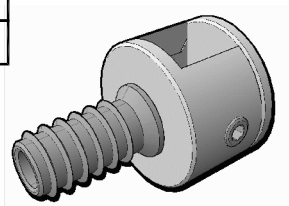

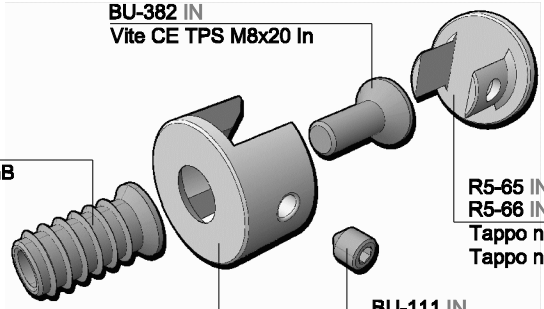

A

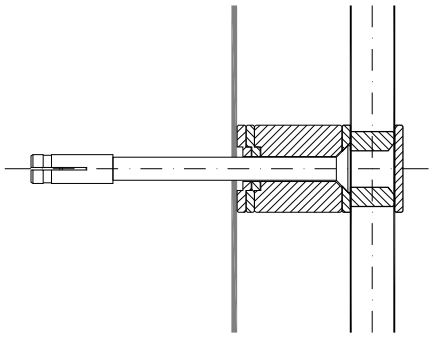

Irrigidimento montante balaustra
ESTERNO

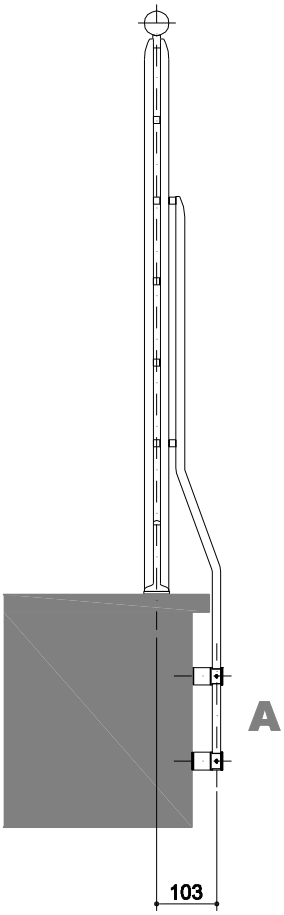

Irrigidimento montante rampa
INTERMEDIO/PARTENZA

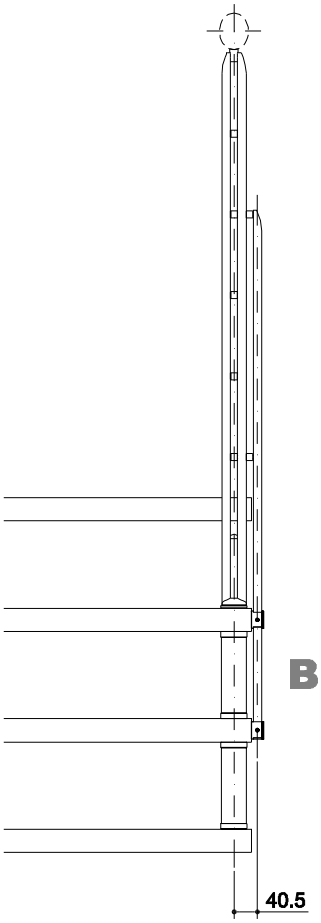

B

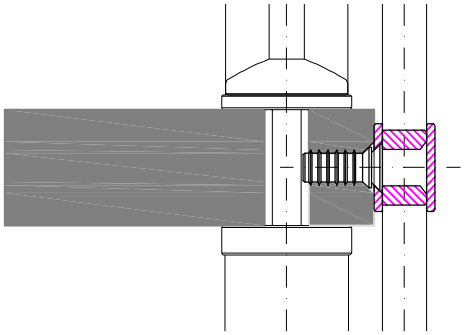

Bicchiere 15X15 R5 (Per montanti INOX)
Bicchiere 15X15 Max R5 (Per montanti verniciati)

R5-50A-IN
R5-51A-IN

IM-60	
Qu.	1
X	110
Y	110
Z	-
Kg.	0.13

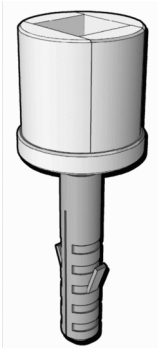

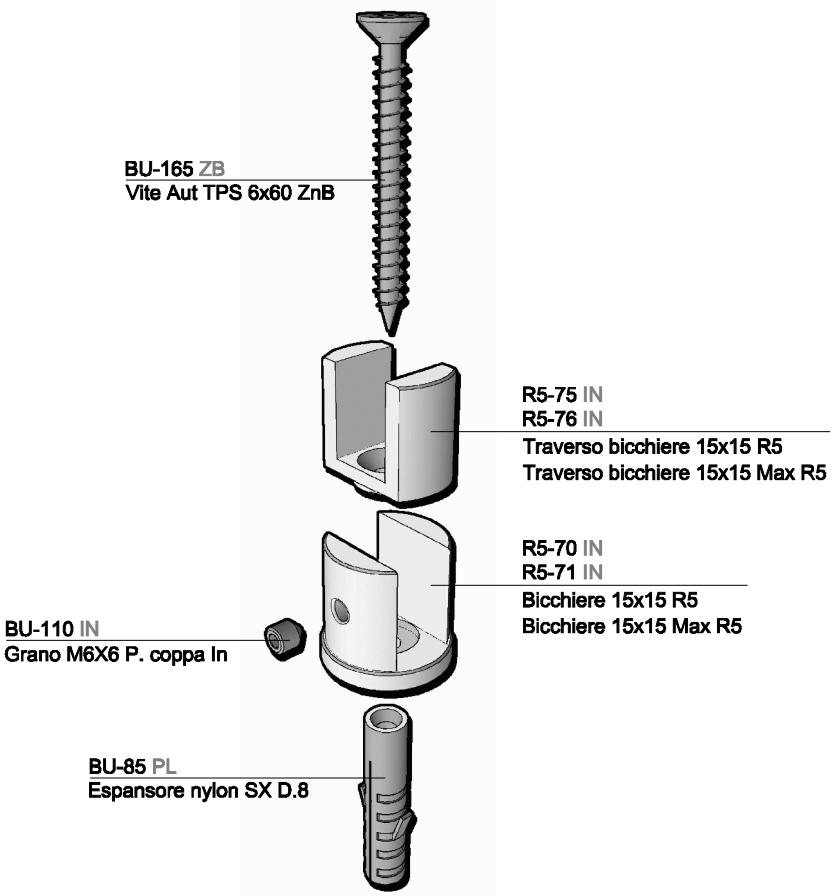

Irrigidimento montante balaustra
INTERNO

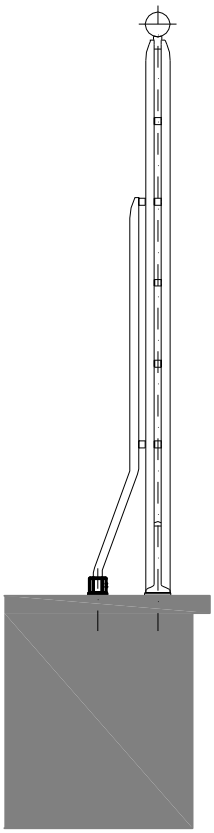

Irrigidimento montante rampa
ESTERNO

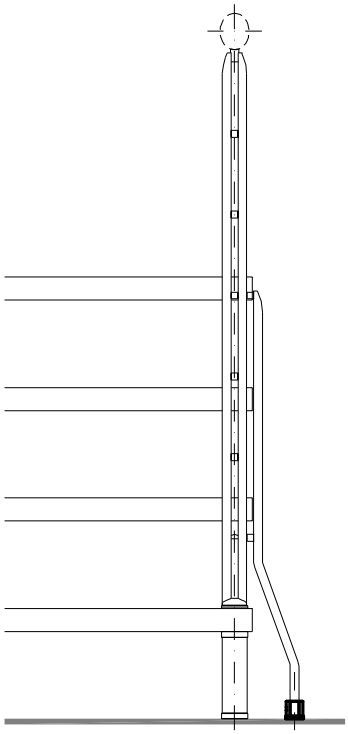

Supporto laterale R5

R5-55A-IN

IM-115 IM-165	
Qu.	1
X	450
Y	150
Z	70
Kg.	2.0

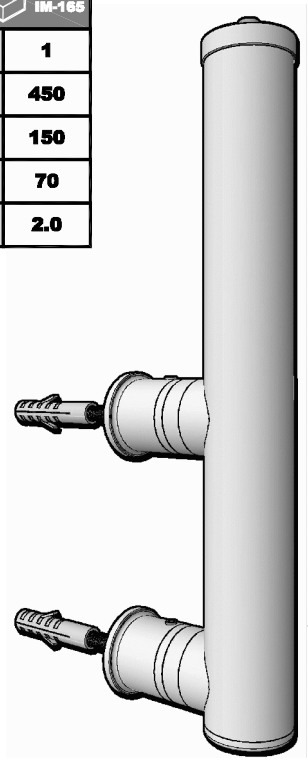

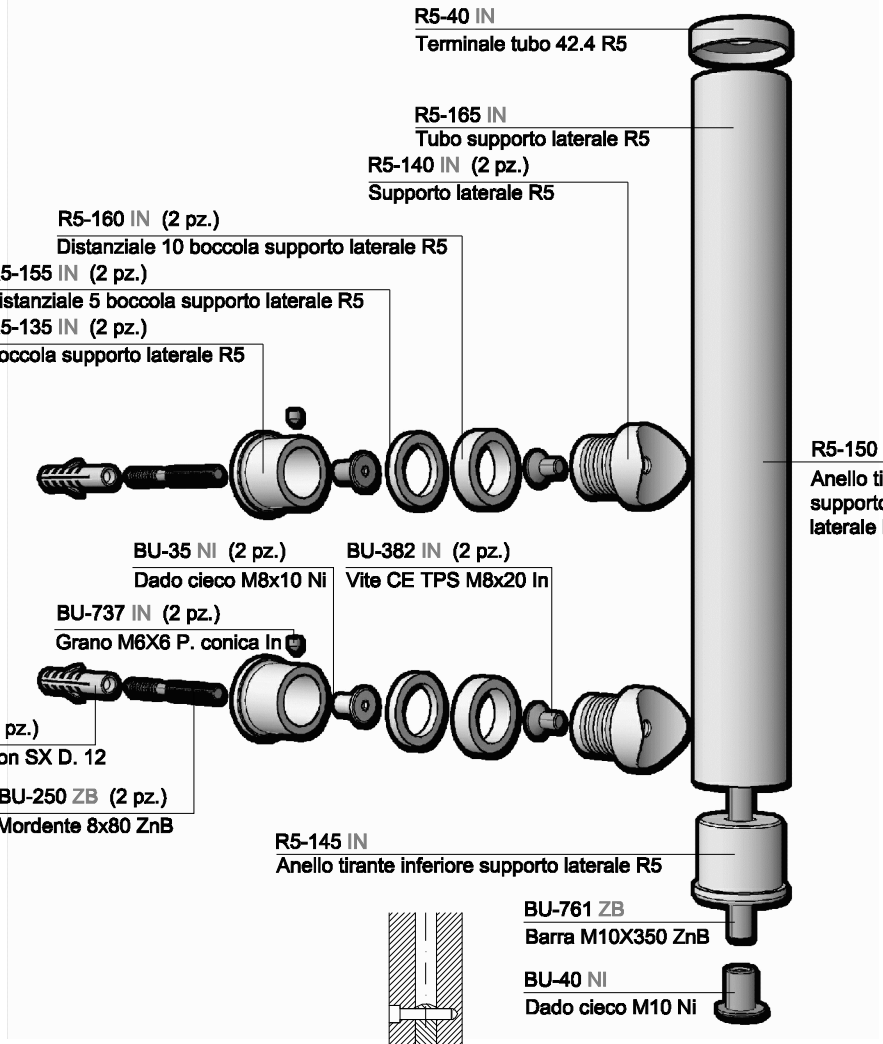

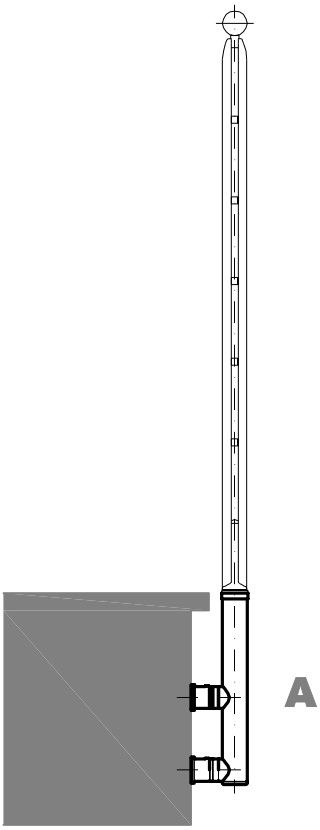

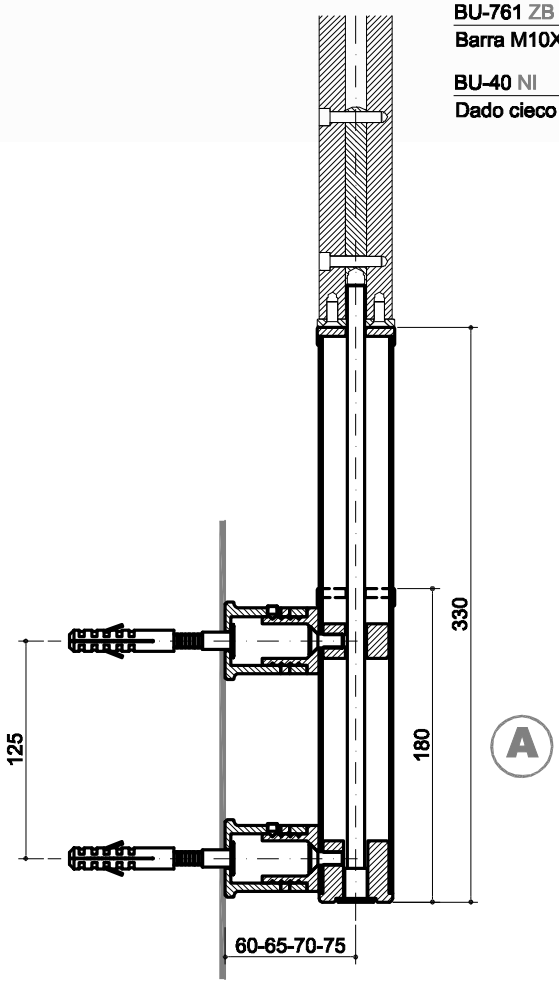

Base Z montante R5

R5-60A-IN

IM-105 IM-145	
Qu.	1
X	210
Y	100
Z	70
Kg.	0.23

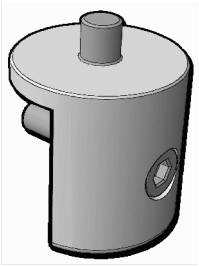

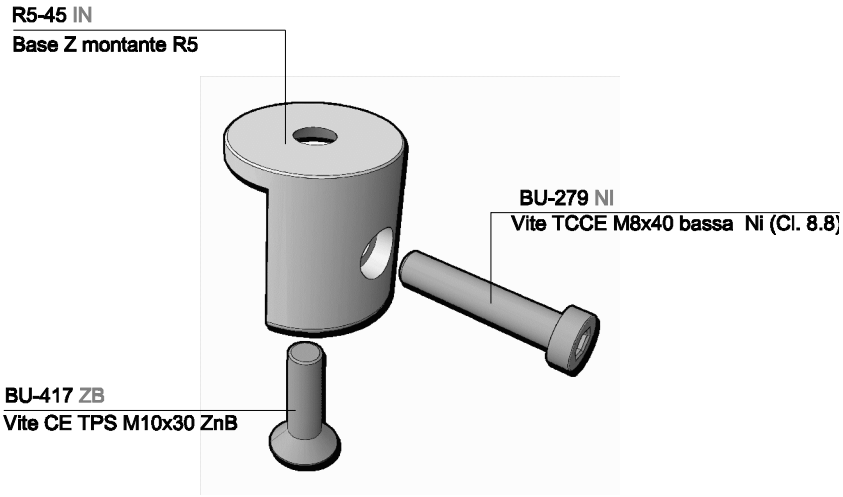

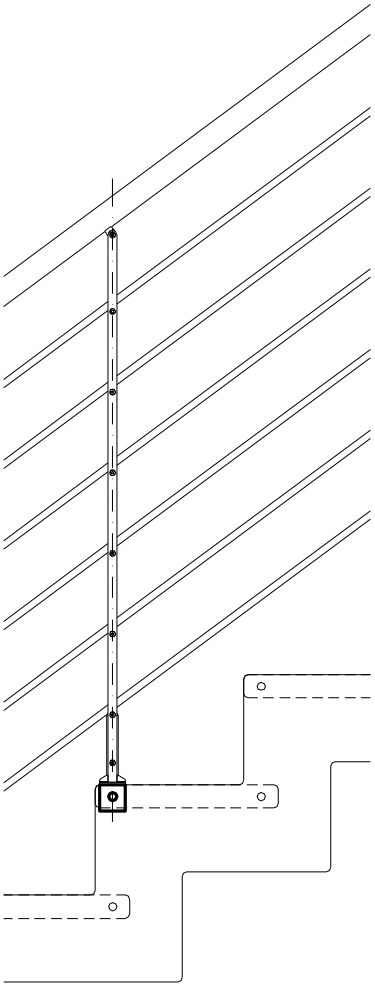

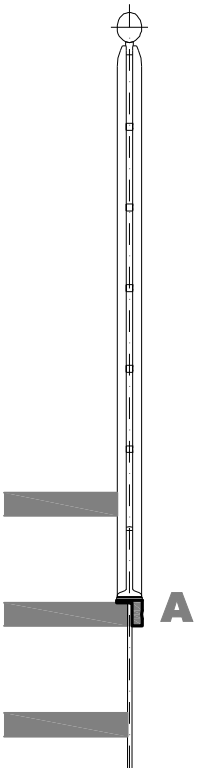

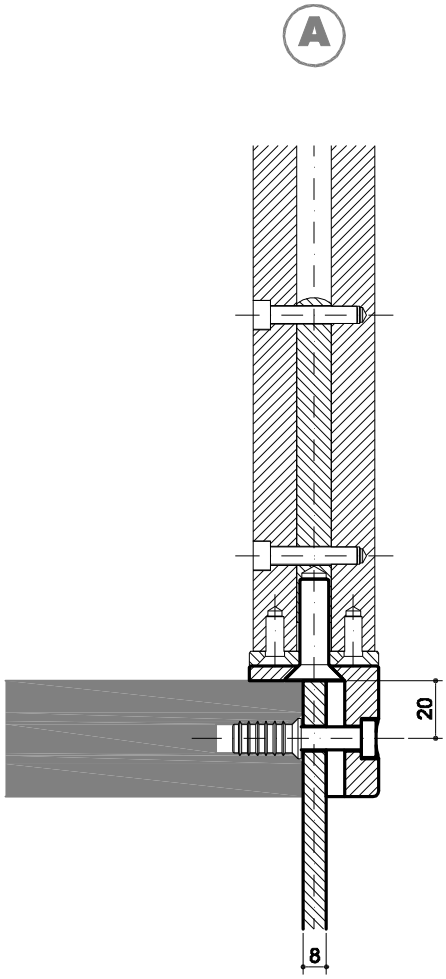

Base I montante R5

R5-65A-IN

IM-55	
Qu.	1
X	160
Y	110
Z	
Kg.	0.15

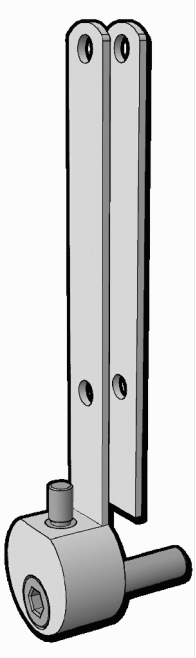

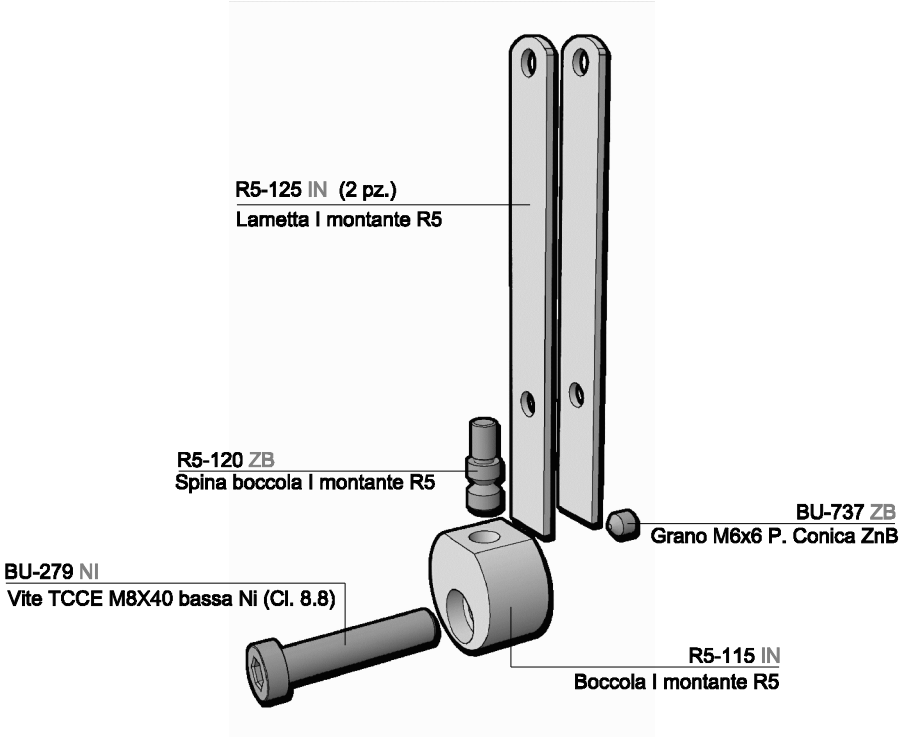

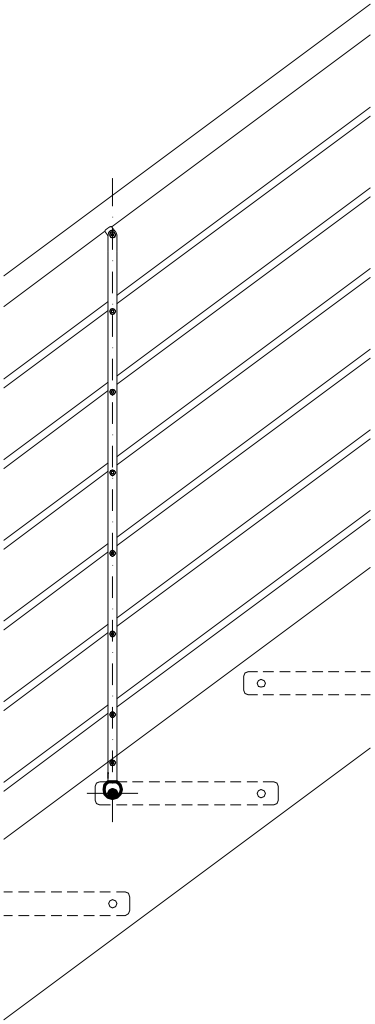

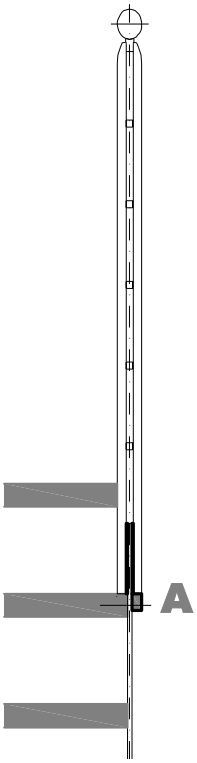

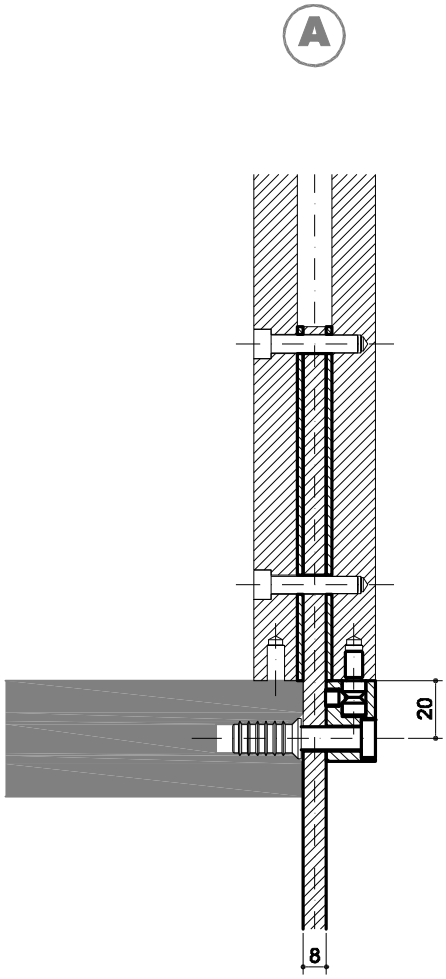

Giunto laterale parete montante R5

R5-70A-IN

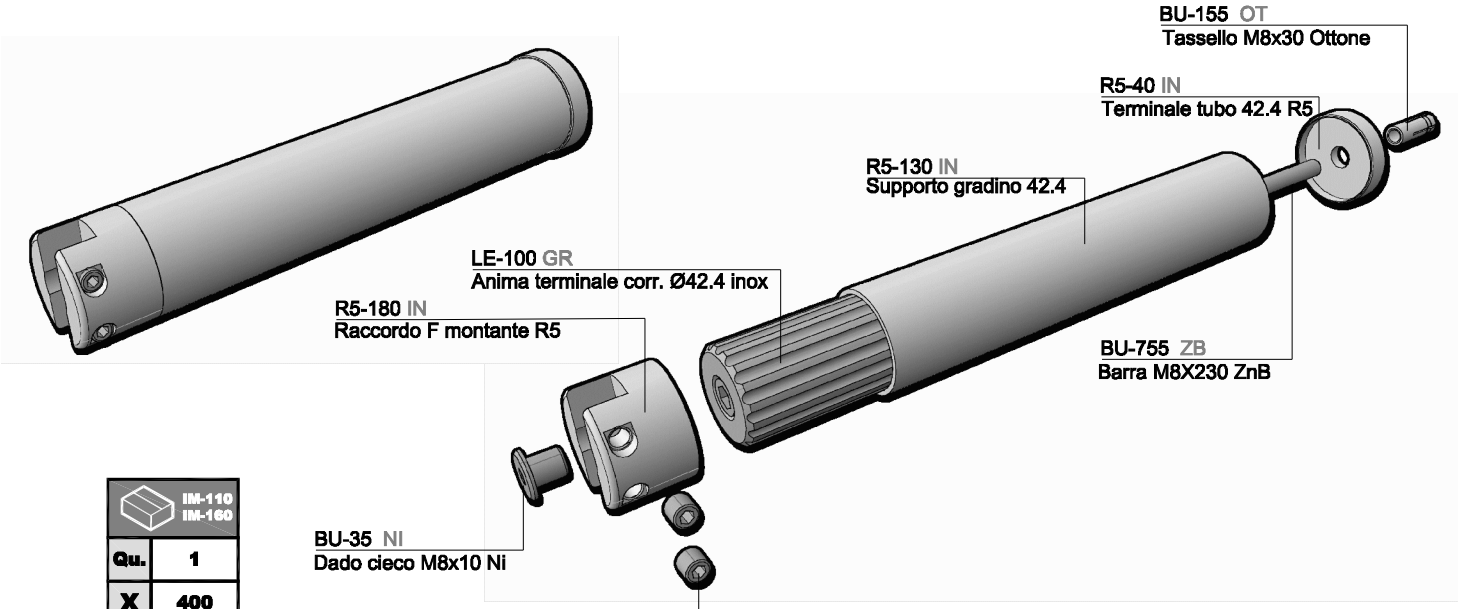

	IM-110 IM-160
Qu.	1
X	400
Y	105
Z	70
Kg.	0.82

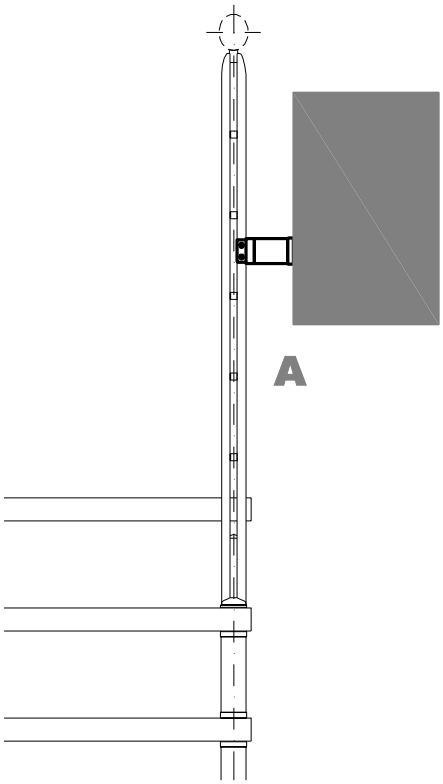

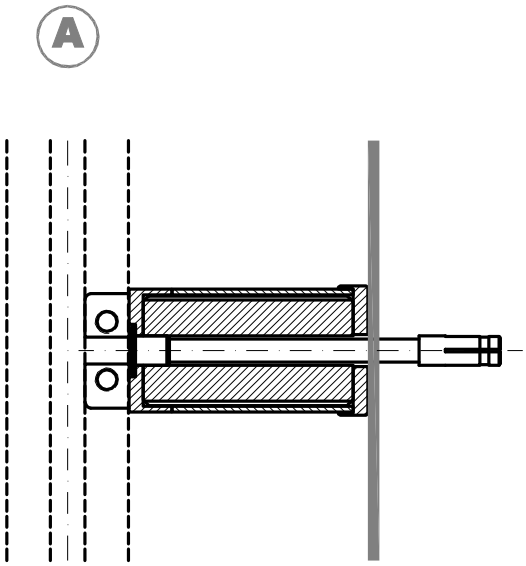

Giunto frontale parete montante R5

R5-72A-IN

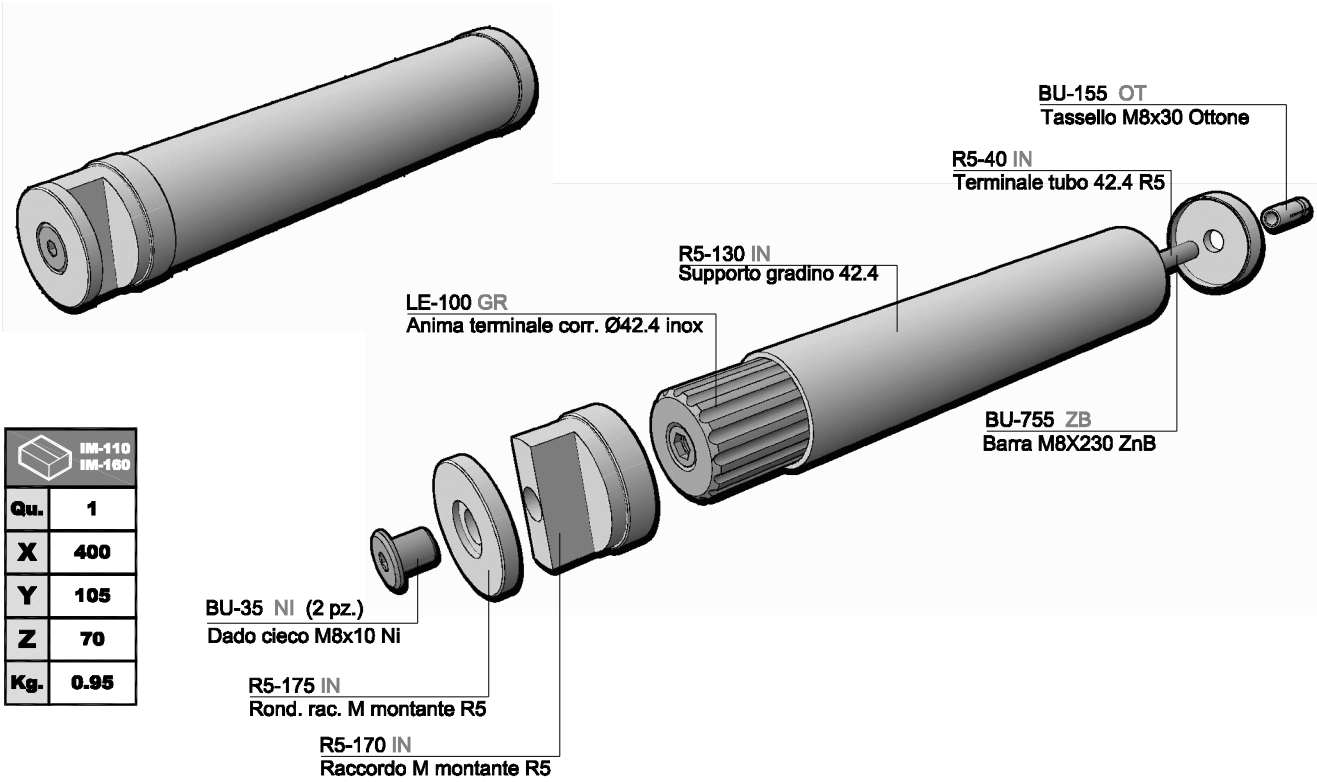

IM-110 IM-160	
Qu.	1
X	400
Y	105
Z	70
Kg.	0.95

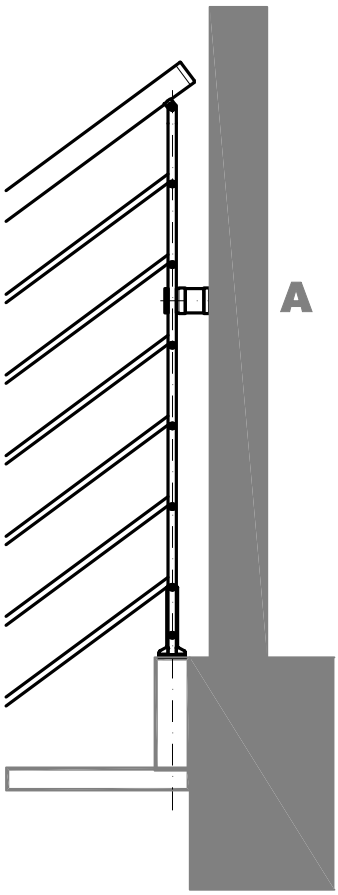

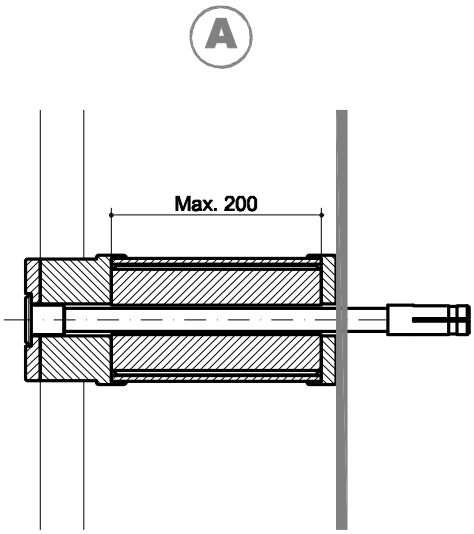

Giunto P montante montante R5

R5-75A-IN

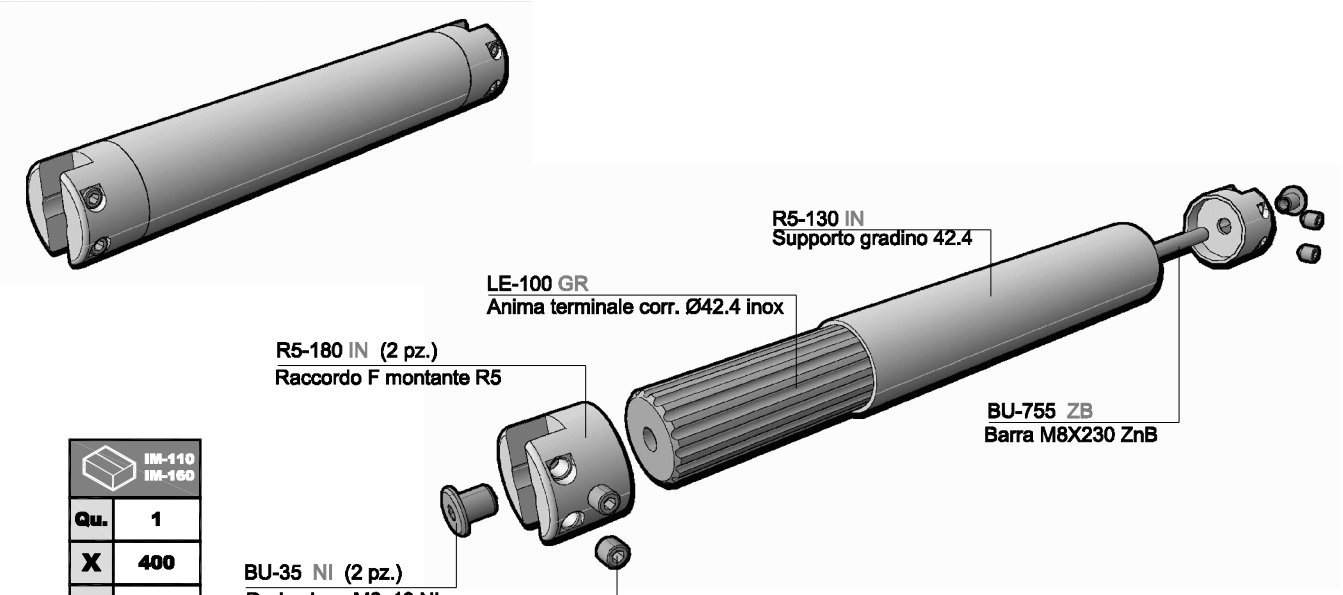

IM-110 IM-160	
Qu.	1
X	400
Y	105
Z	70
Kg.	0.9

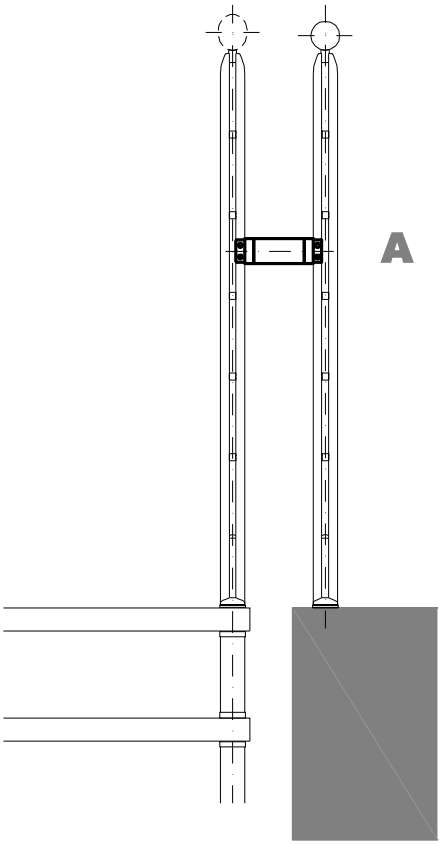

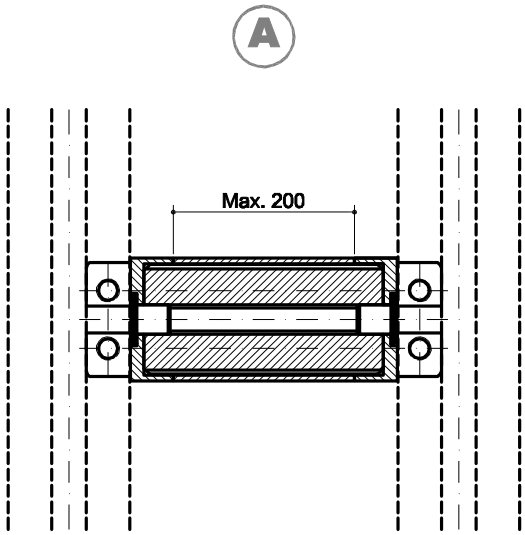

Giunto O montante montante R5

R5-80A-IN

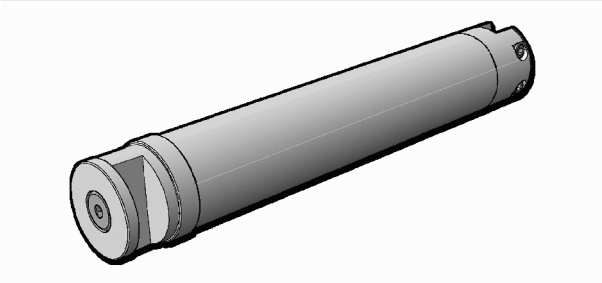

IM-110 IM-160	
Qu.	1
X	400
Y	105
Z	70
Kg.	0.95

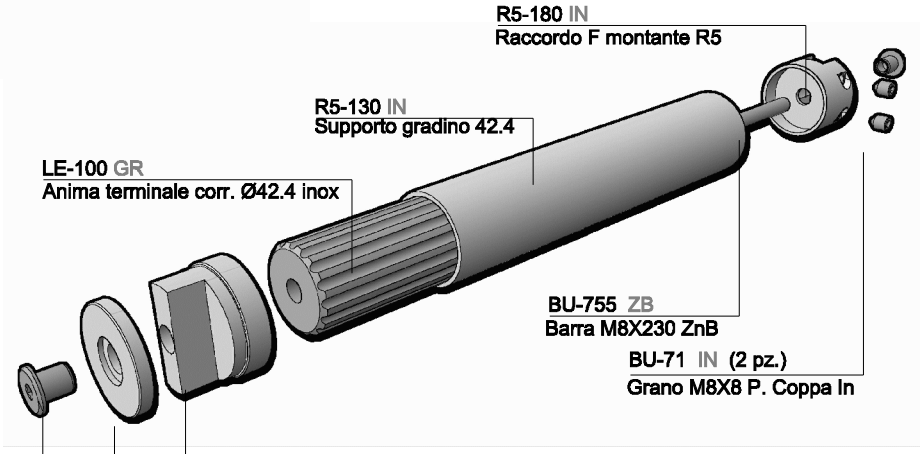

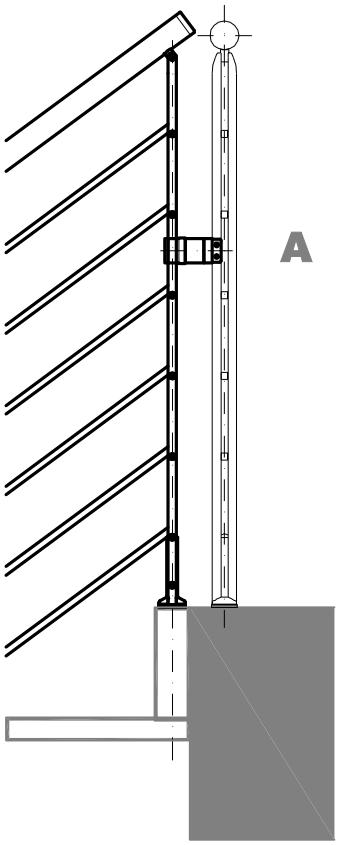

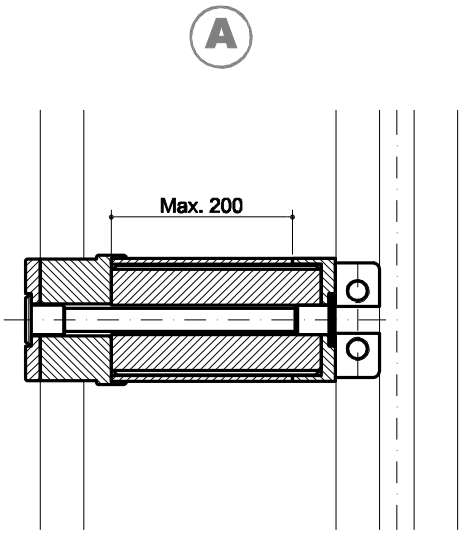

Sottobase maggiorata R5

R5-85A-IN

IM-60	
Qu.	1
X	110
Y	110
Z	
Kg.	0.31

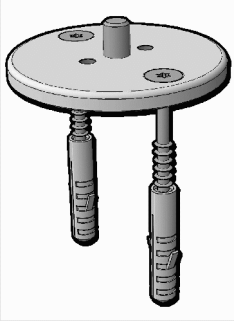

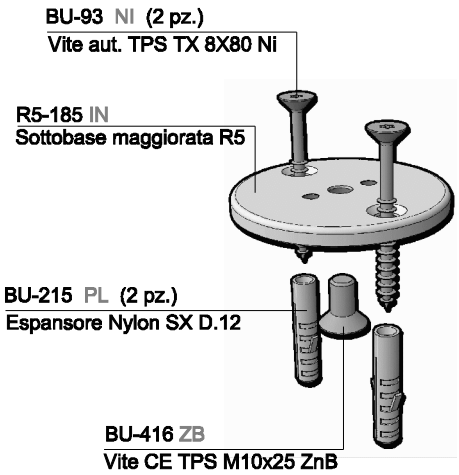

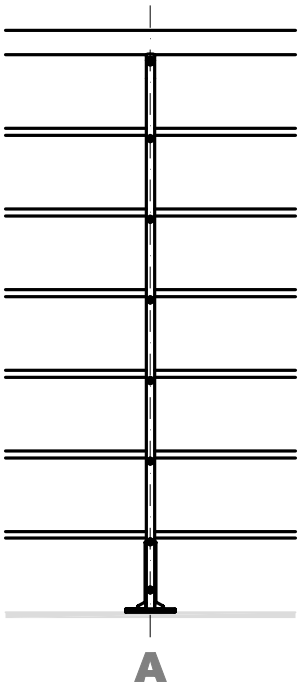

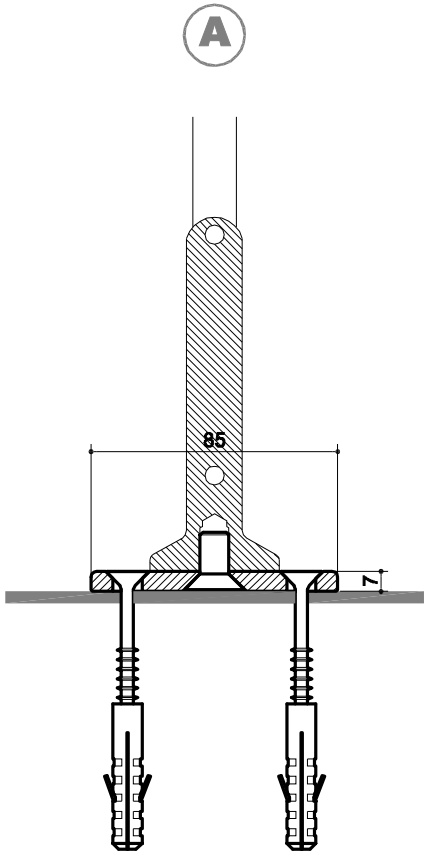

Raccordo montante - corr. INOX Ø42.4 R5

R5-90A-IN

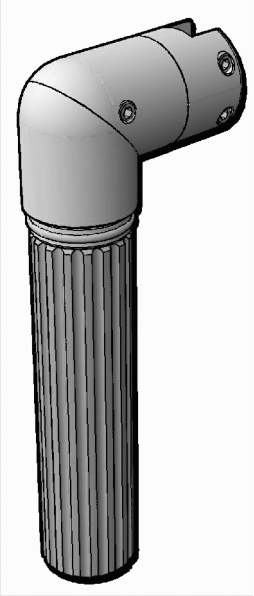

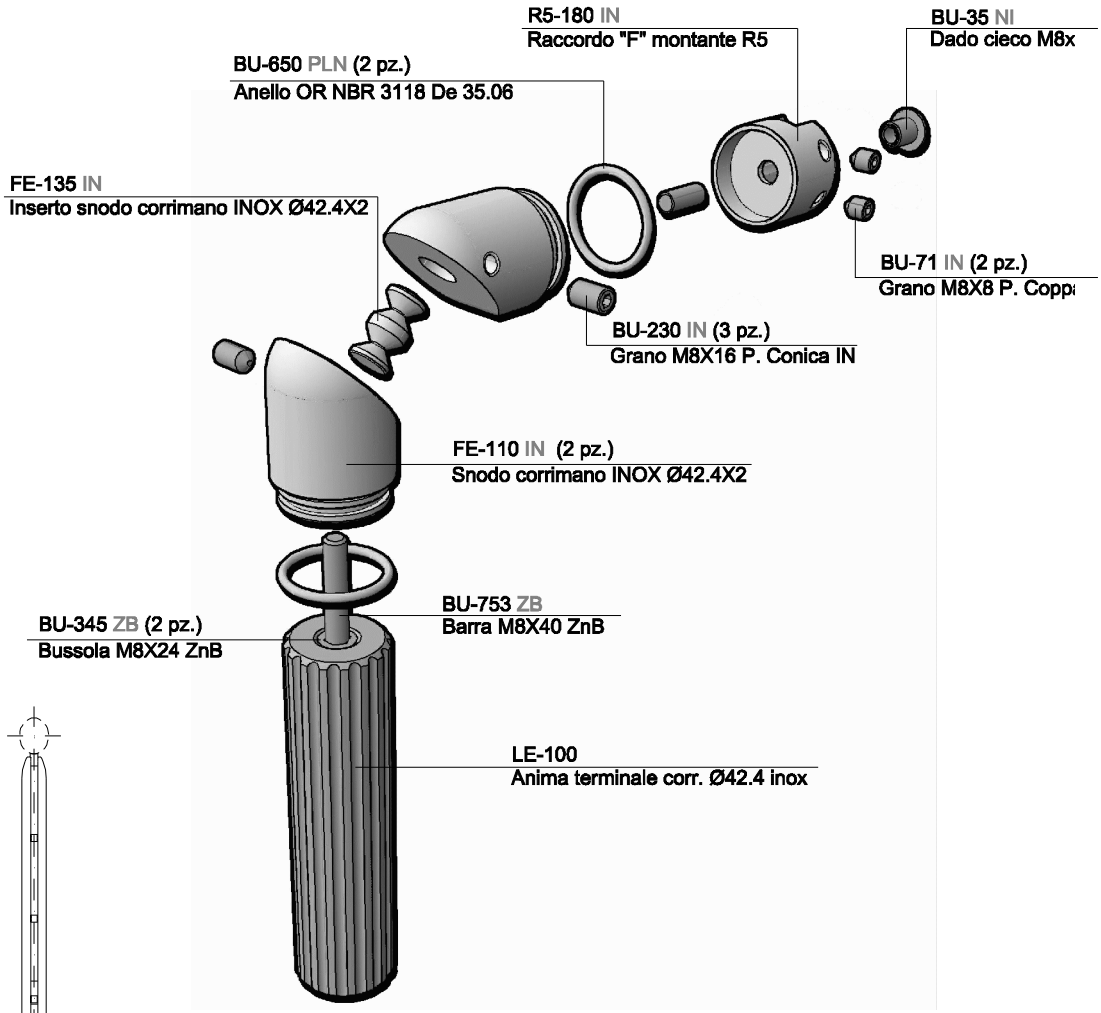

IM-110 IM-160	
Qu.	1
X	400
Y	105
Z	70
Kg.	1.15

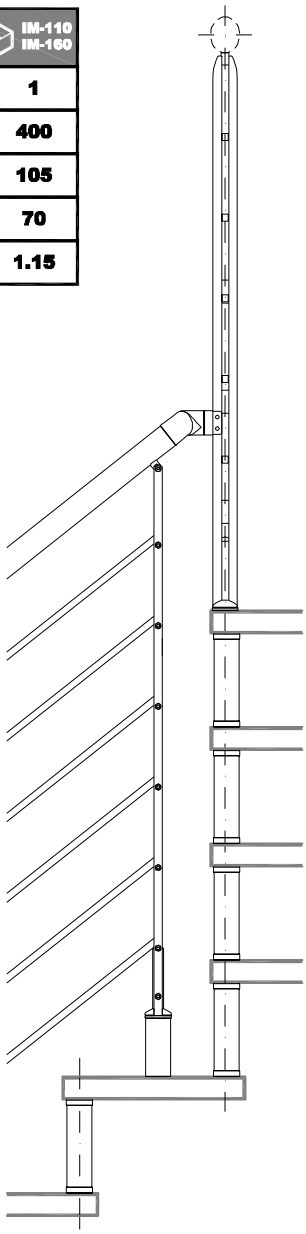

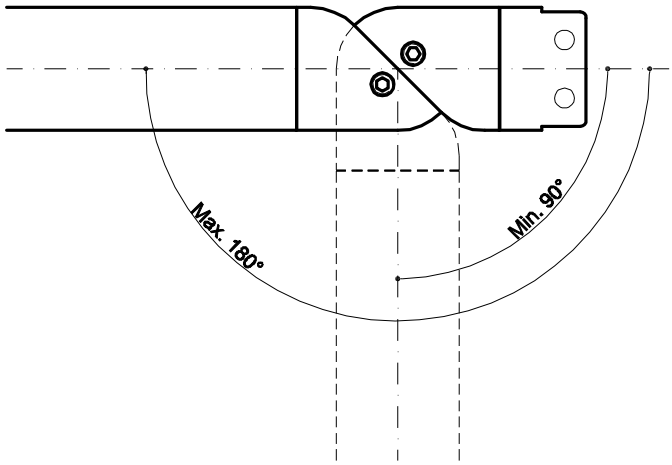

Accessorio corrimano INOX Ø42.4X2

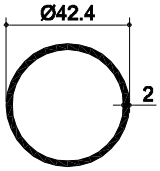

Boccola vetro R5

R5-95A-PL

IM-60	
Qu.	5
X	110
Y	110
Z	
Kg.	0.008

R5-190 PLT (5 pz.)
Boccola M vetro R5

R5-195 PLT (5 pz.)
Boccola F vetro R5

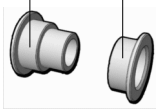

A

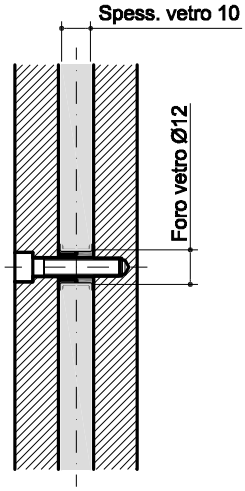

BALAUSTRA

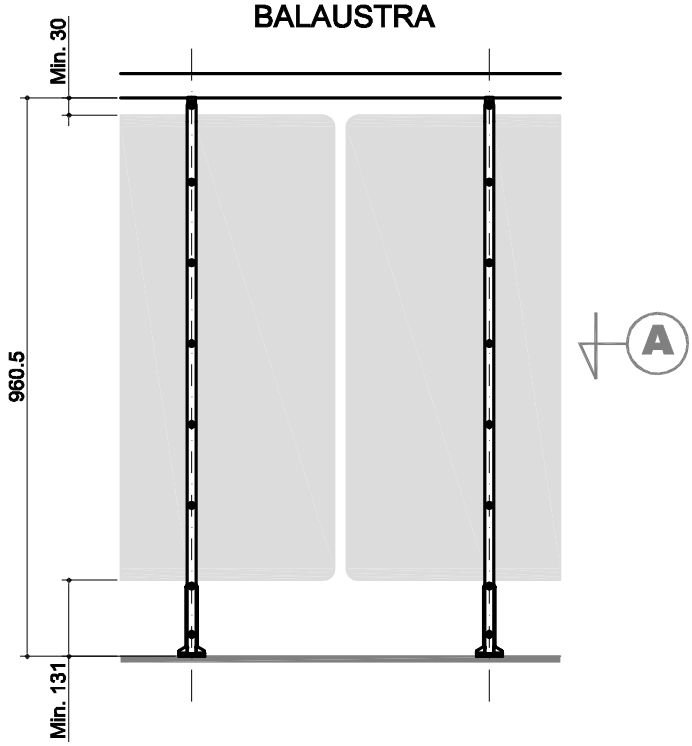

RAMPA

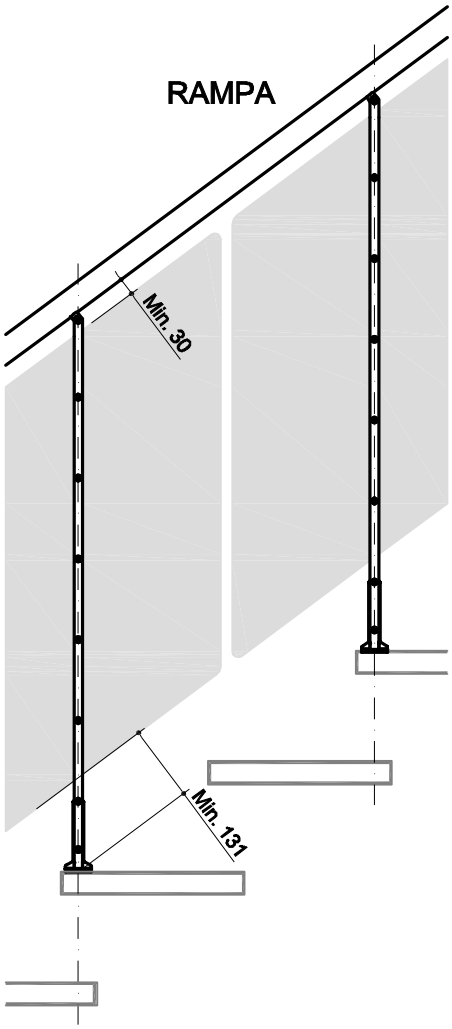

Morsetto R5

R5-100A-IN

IM-105	
Qu.	4
X	210
Y	100
Z	70
Kg.	0.89

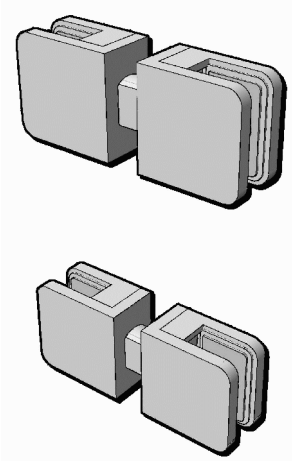

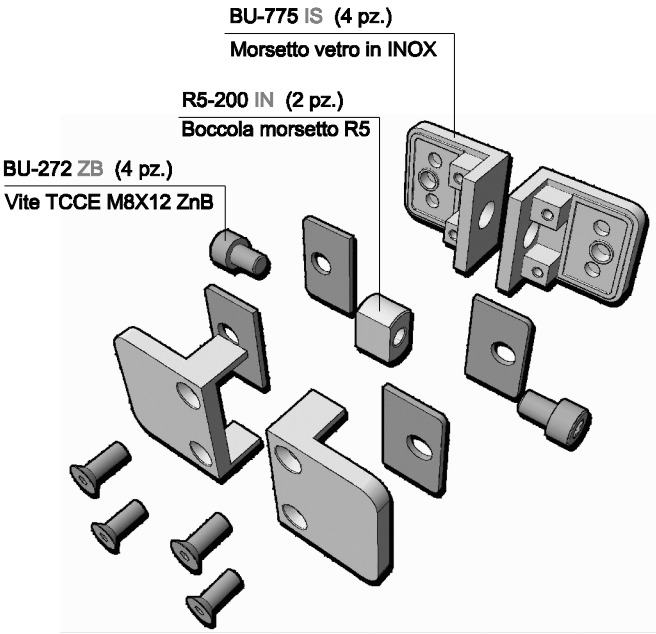

A

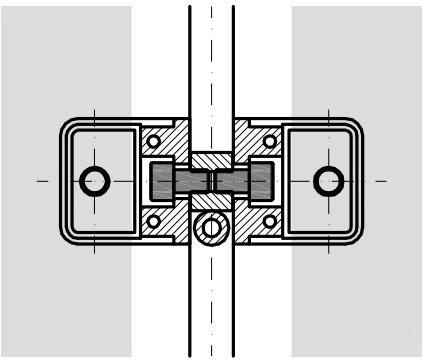

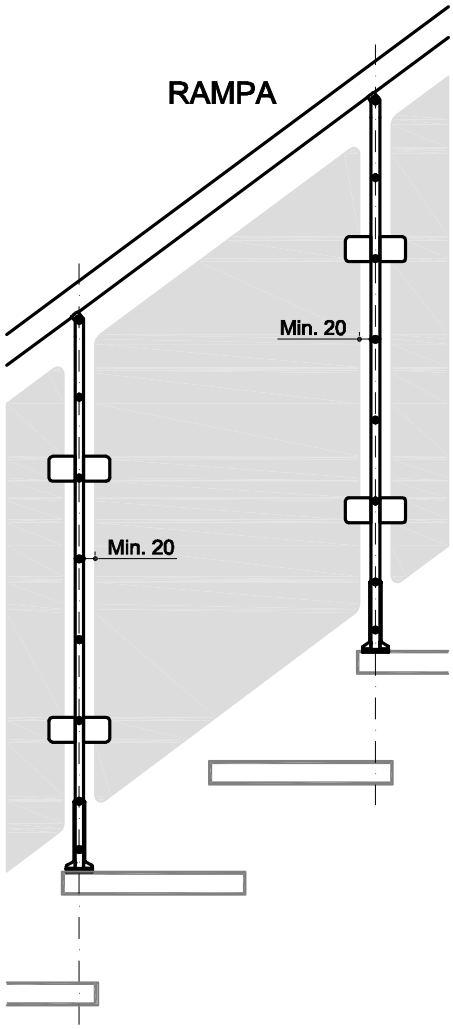

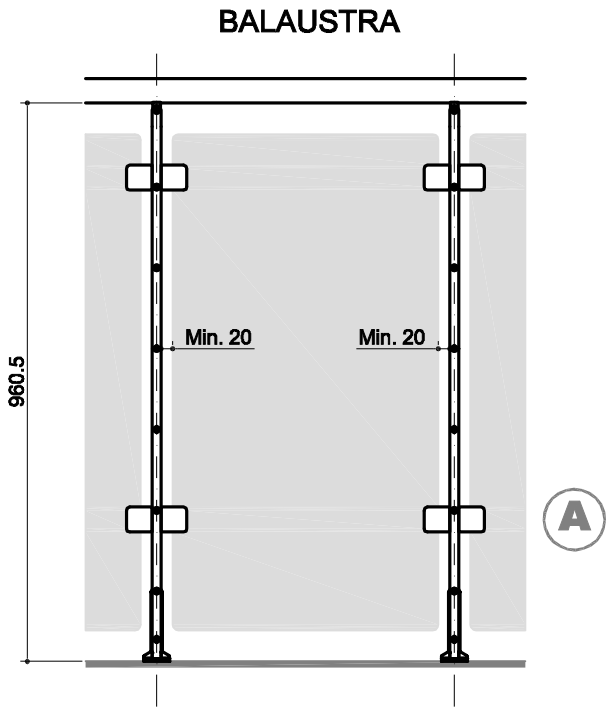

Morsetto terminale R5

R5-105A-IN

IM-105	
Qu.	2
X	210
Y	100
Z	70
Kg.	0.51

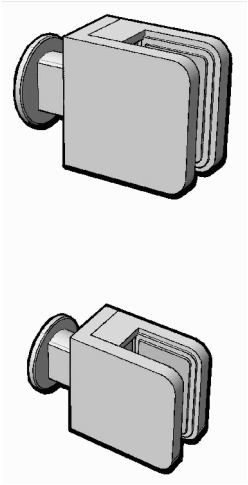

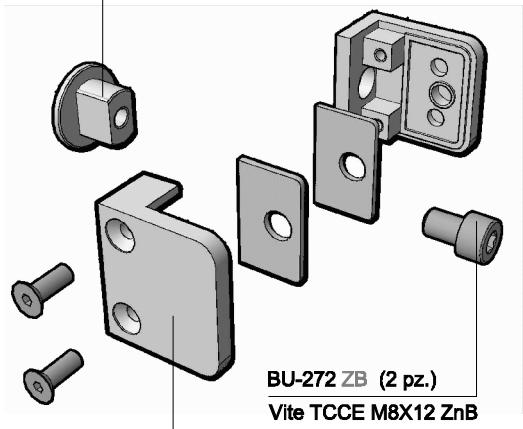

A

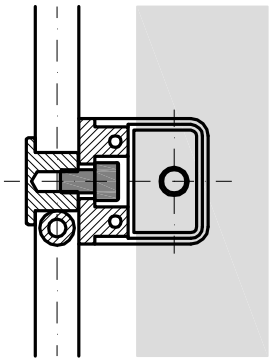

RAMPA

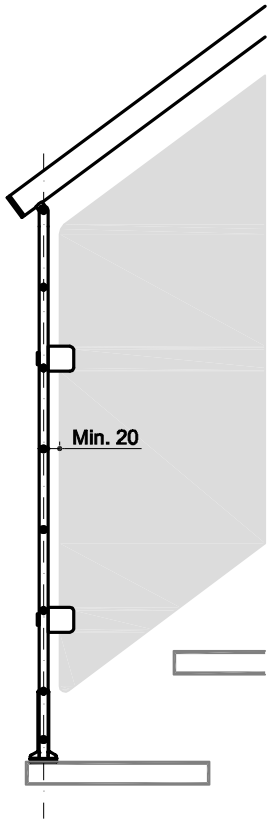

BALAUSTRA

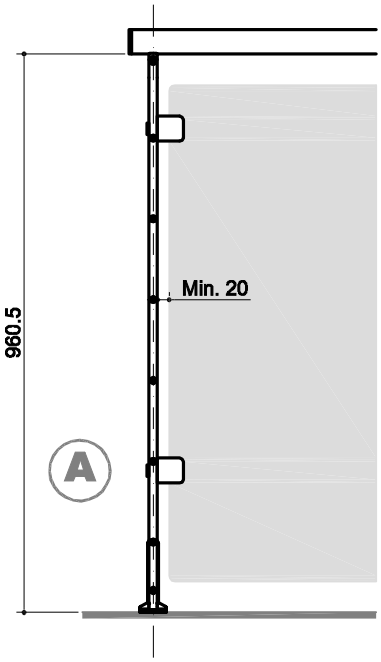

Raccordo montante - corr. legno Ø50 R5

R5-110A-RO R5-110A-NC
R5-110A-SB R5-110A-NS
R5-110A-CL R5-110A-WE
R5-110A-MO

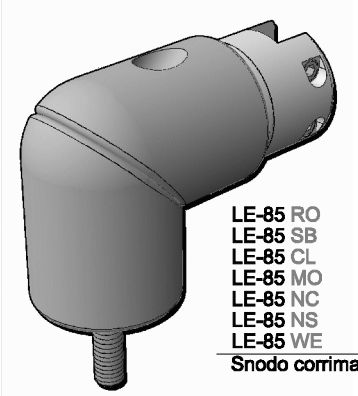

LE-85 RO
LE-85 SB
LE-85 CL
LE-85 MO
LE-85 NC
LE-85 NS
LE-85 WE
Snodo corrimano "B" legno Ø50

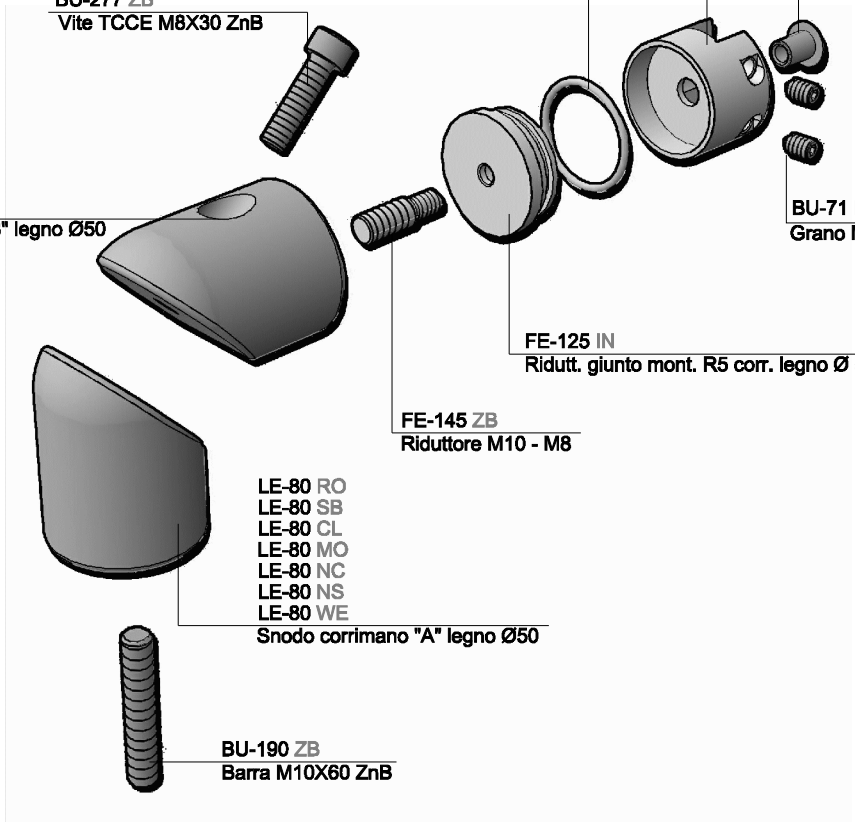

IM-105 IM-155	
Qu.	1
X	210
Y	100
Z	70
Kg.	0.5

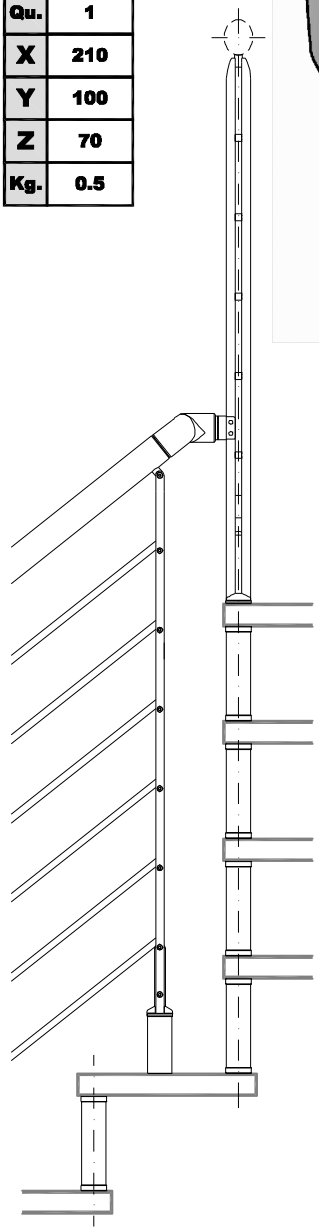

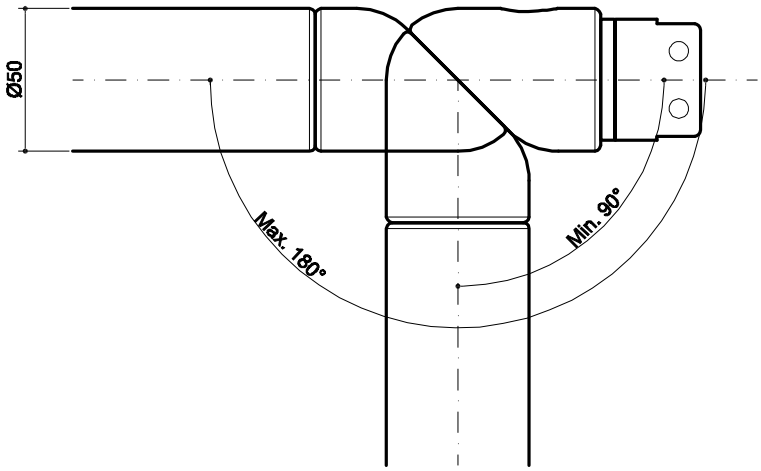

Accessorio corrimano legno Ø50

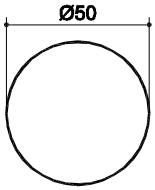

Fissaggio supporto gradino vetro R5

R5-115A-IN

IM-60	
Qu.	1
X	110
Y	110
Z	-
Kg.	0.112

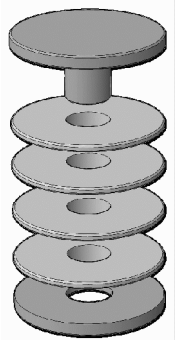

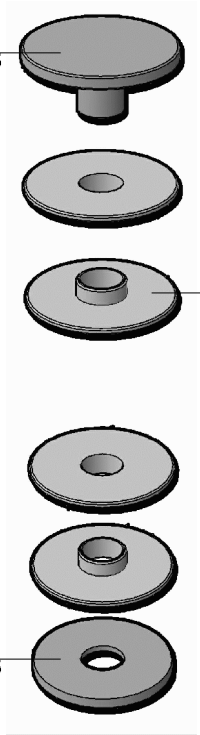

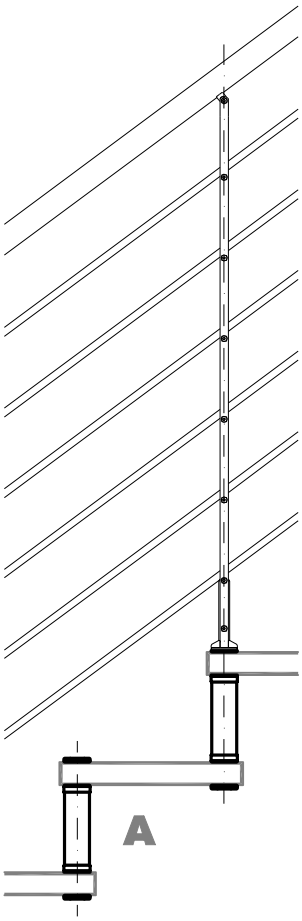

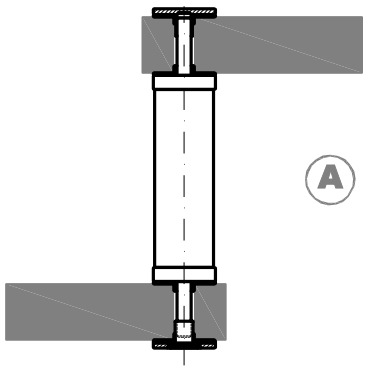

Fissaggio montante gradino vetro R5

R5-120A-IN

IM-60	
Qu.	1
X	110
Y	110
Z	-
Kg.	0.054

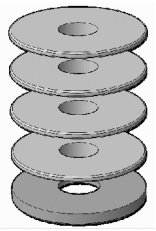

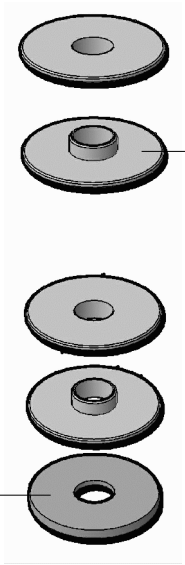

R5-220 PL (4pz.)
Guarnizione montante gradino vetro R5

R5-210 IN
Rondella sottogradino vetro R5

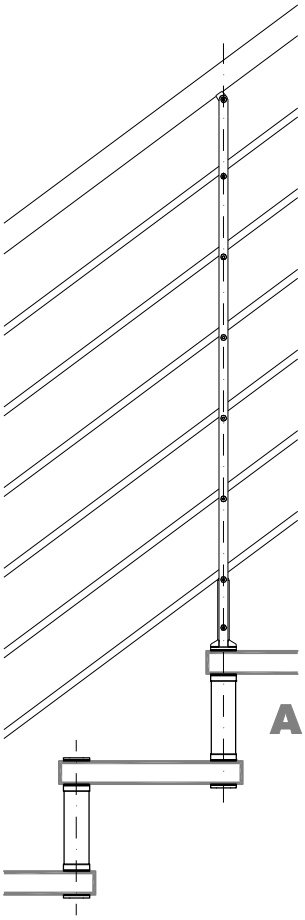

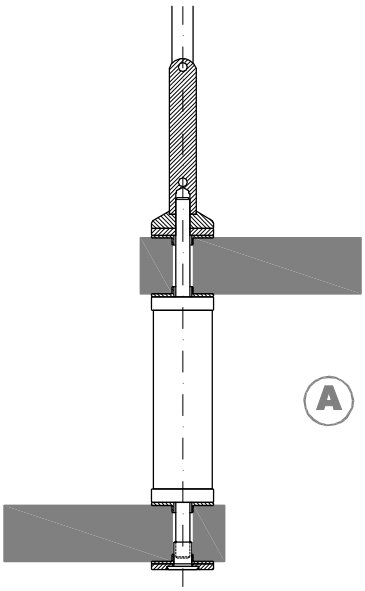

Snodo corrimano legno Ø50 C2

C2-05A-RO C2-05A-NC
C2-05A-SB C2-05A-NS
C2-05A-CL C2-05A-WE
C2-05A-MO

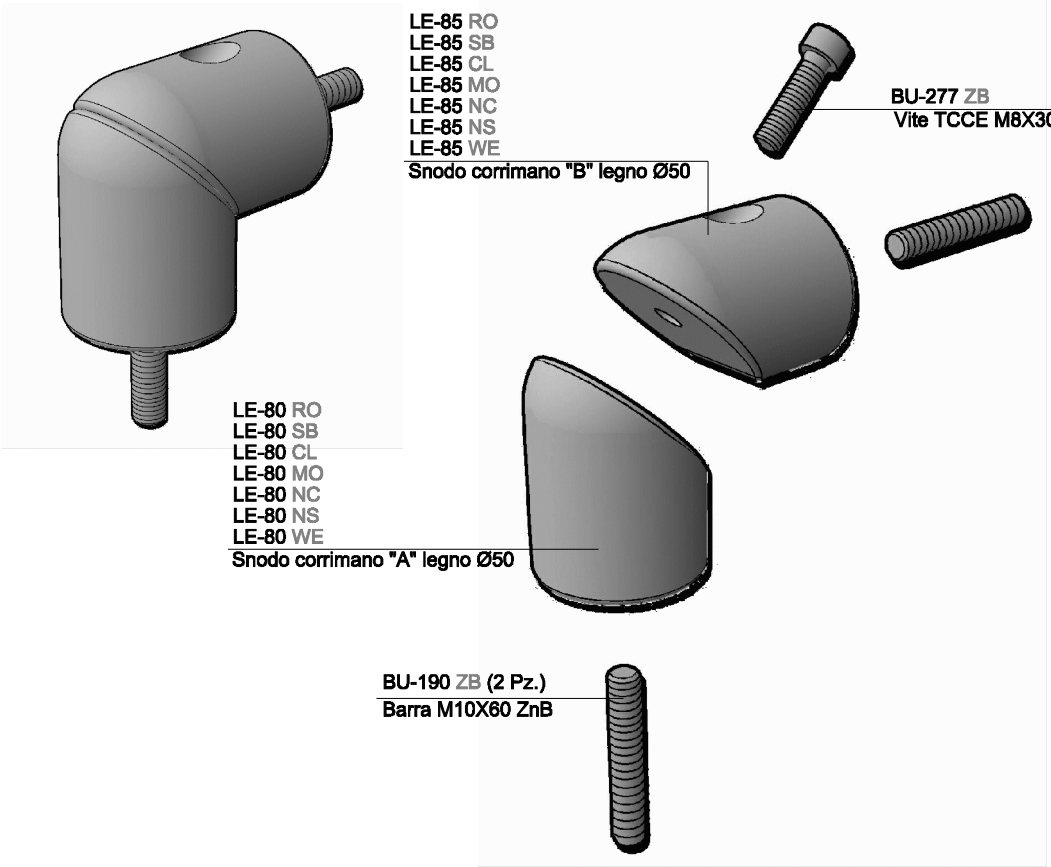

IM-105 IM-155	
Qu.	1
X	210
Y	100
Z	70
Kg.	0.2

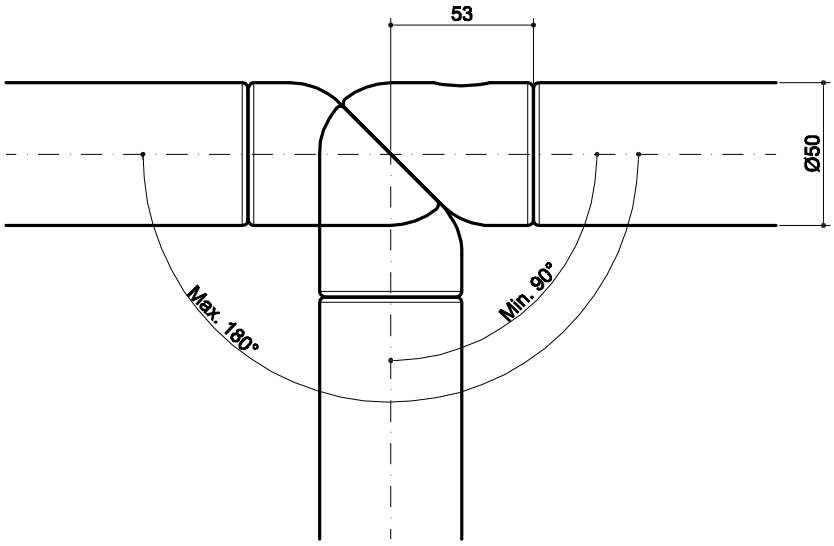

Accessorio corrimano legno Ø50

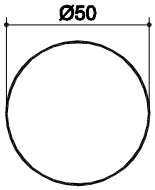

C2 Raccordo corr legno Ø50 corr INOX Ø42.4 C2

C2-10A-RO C2-10A-NC
C2-10A-SB C2-10A-NS
C2-10A-CL C2-10A-WE
C2-10A-MO

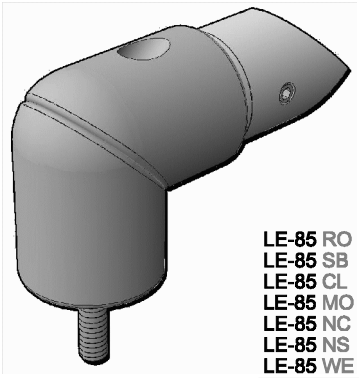

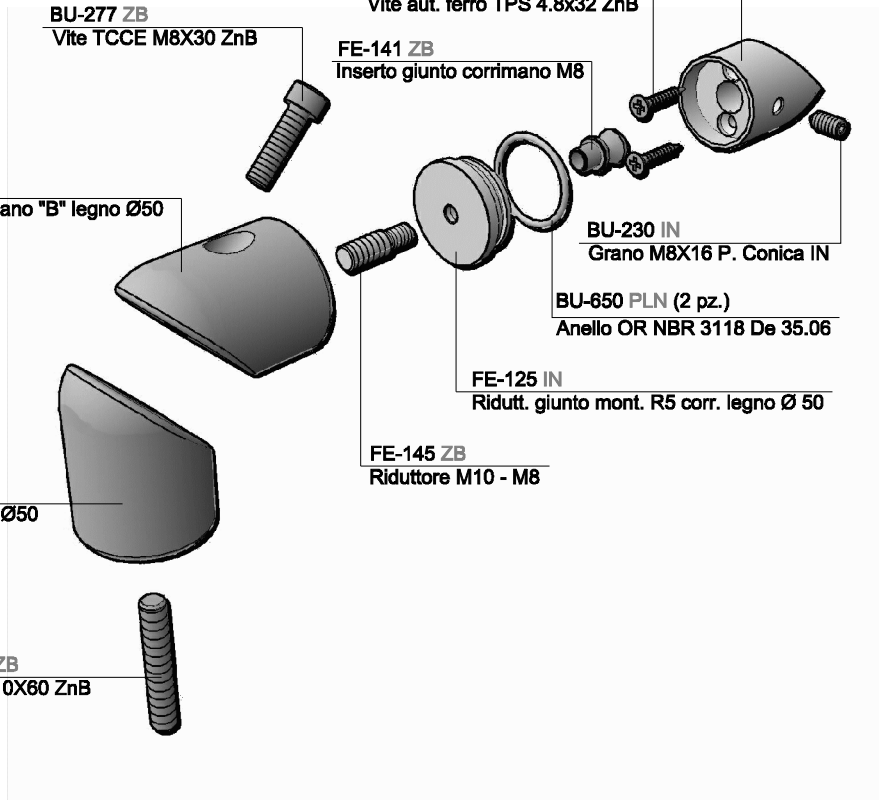

IM-105 IM-155	
Qu.	1
X	210
Y	100
Z	70
Kg.	0.5

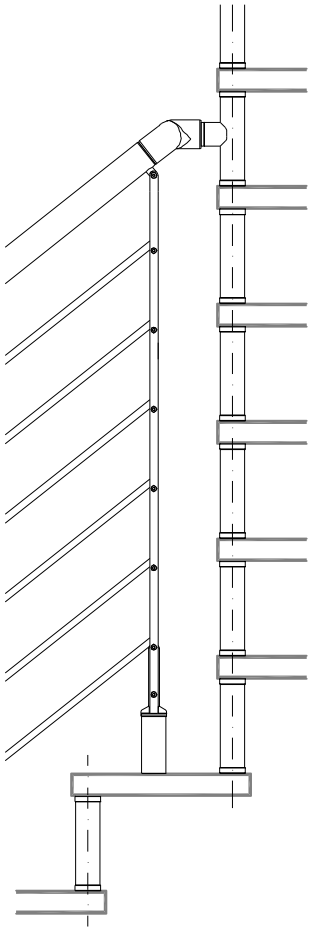

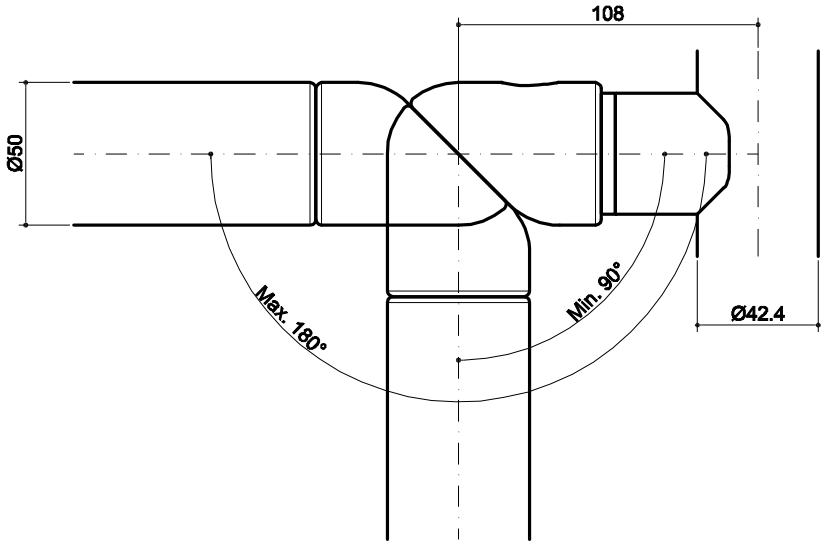

Accessorio corrimano legno Ø50

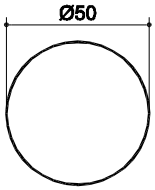

C2

Raccordo corr. corr. legno Ø50 C2

C2-15A-RO C2-15A-NC
C2-15A-SB C2-15A-NS
C2-15A-CL C2-15A-WE
C2-15A-MO

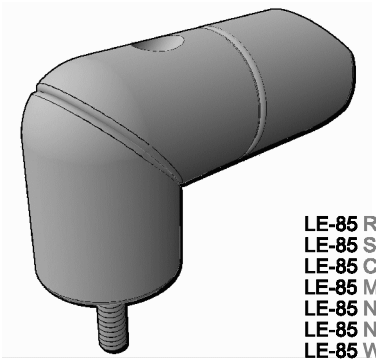

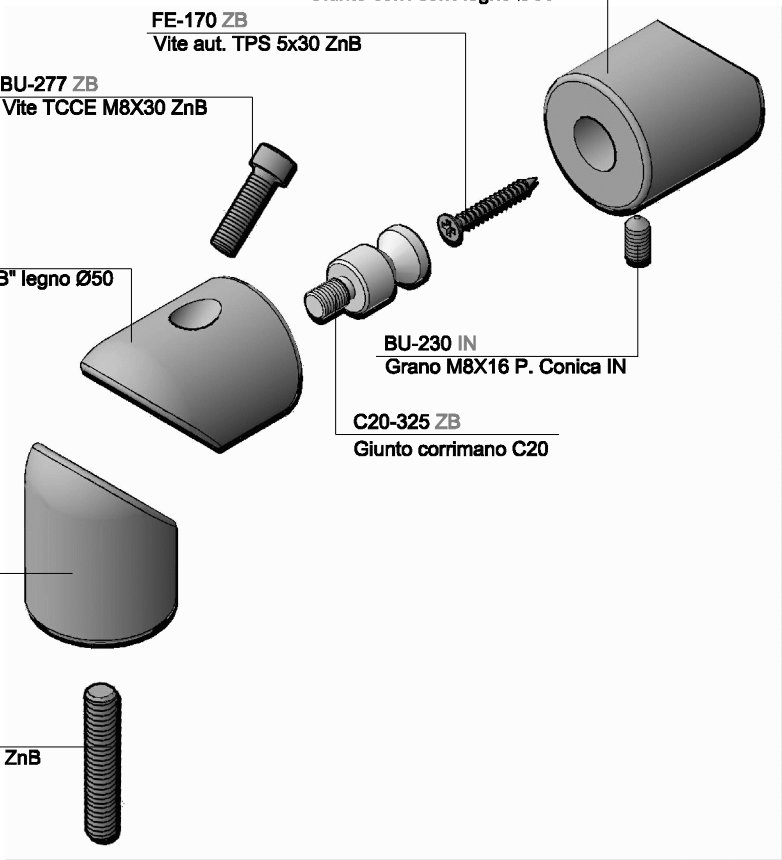

IM-105 IM-155	
Qu.	1
X	210
Y	100
Z	70
Kg.	0.5

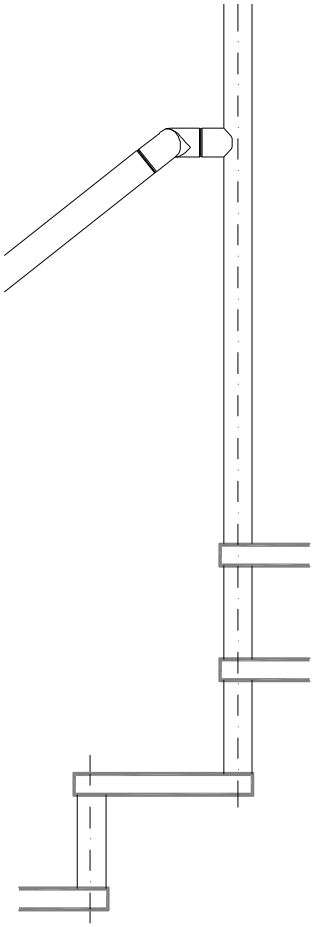

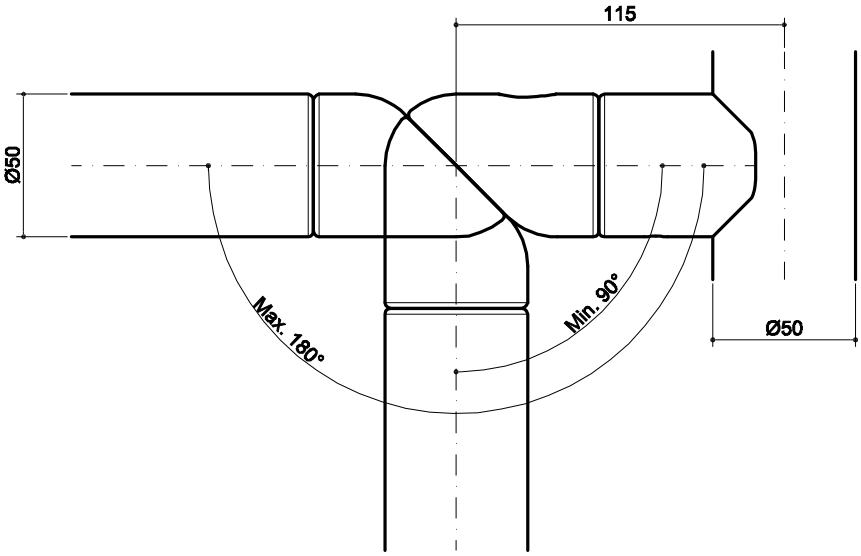

Accessorio corrimano legno Ø50

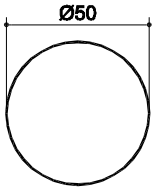

Corrimano in legno D.50 L.1000

C2-20A-RO C2-20A-NC
C2-20A-SB C2-20A-NS
C2-20A-CL C2-20A-WE
C2-20A-MO

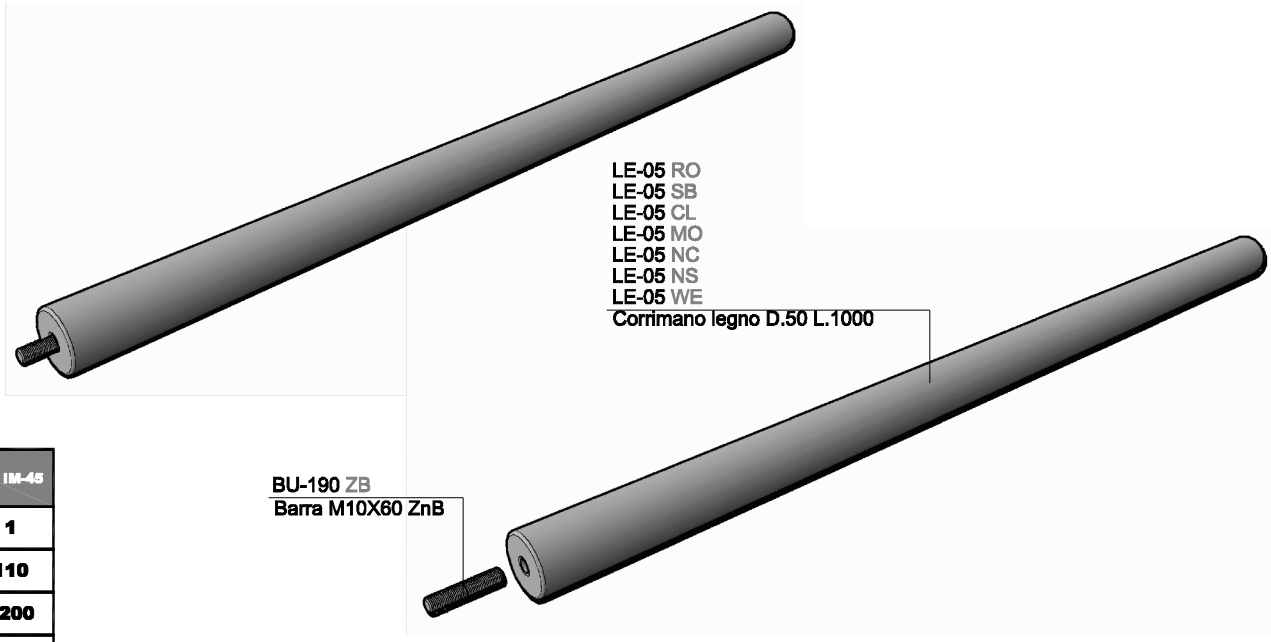

IM-45	
Qu.	1
X	110
Y	1200
Z	
Kg.	1.5

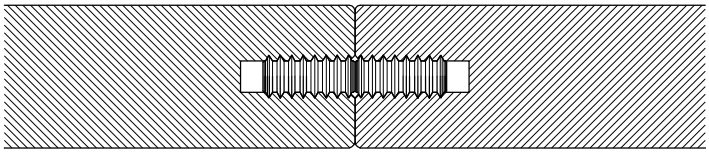

Accessorio corrimano legno Ø50

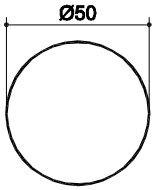

Corrimano snodato D.50

C2-25A-RO C2-25A-NC
C2-25A-SB C2-25A-NS
C2-25A-CL C2-25A-WE
C2-25A-MO

IM-45	
Qu.	1
X	110
Y	1200
Z	
Kg.	3

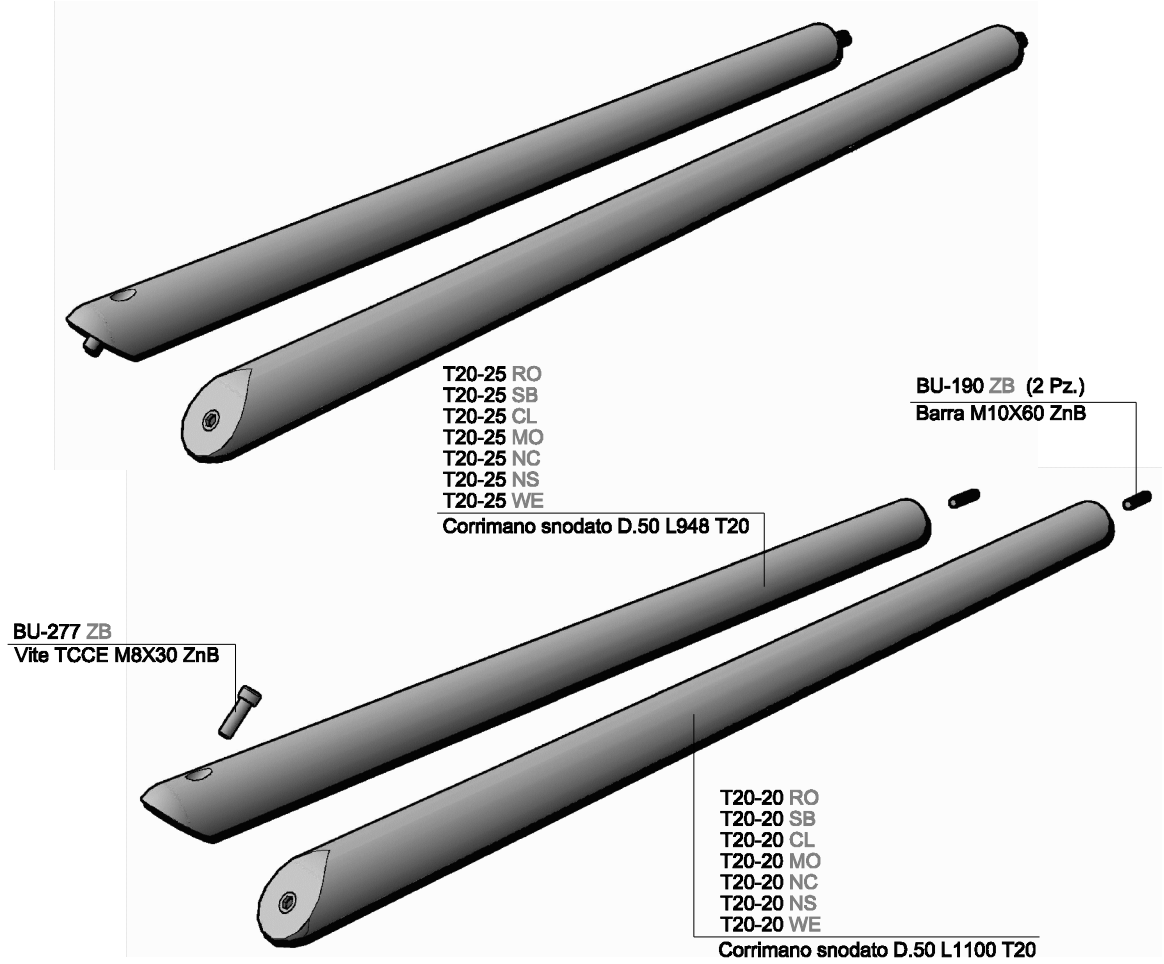

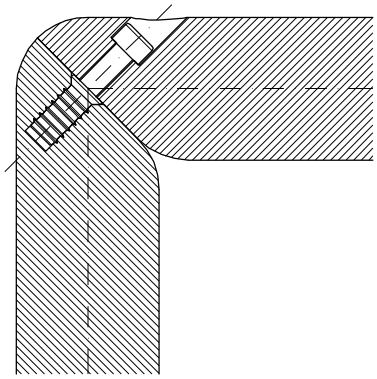

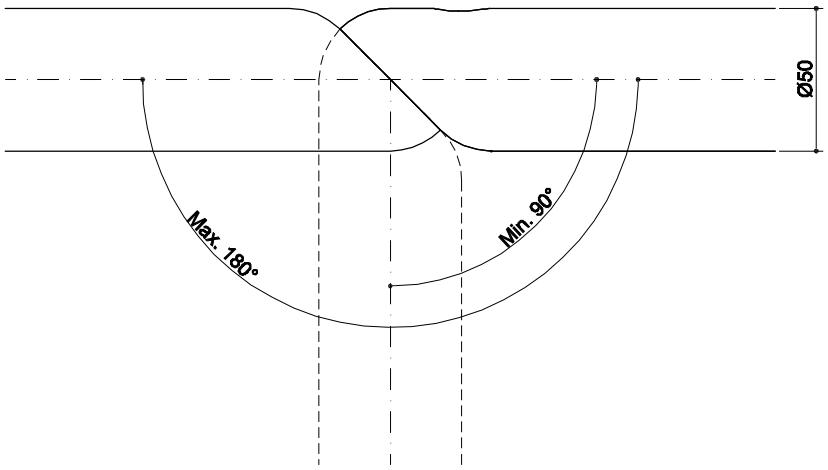

Accessorio corrimano legno Ø50

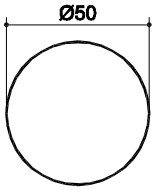

Tappo corrimano D.50 legno

C2-30A-RO C2-30A-NC
C2-30A-SB C2-30A-NS
C2-30A-CL C2-30A-WE
C2-30A-MO

IM-60	
Qu.	1
X	110
Y	110
Z	
Kg.	0.03

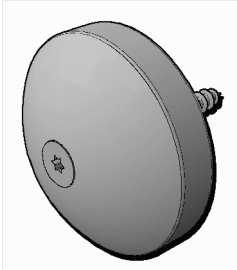

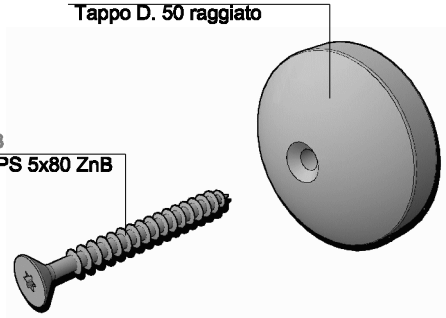

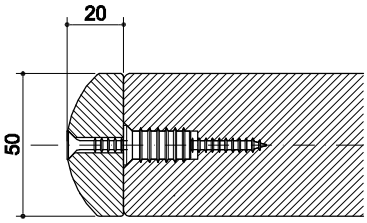

Accessorio corrimano legno Ø50

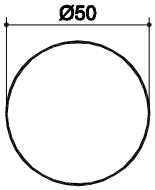

Raccordo corrimano 90° D.50 legno

C2-35A-RO C2-35A-NC
C2-35A-SB C2-35A-NS
C2-35A-CL C2-35A-WE
C2-35A-MO

IM-55	
Qu.	1
X	110
Y	160
Z	
Kg.	0.24

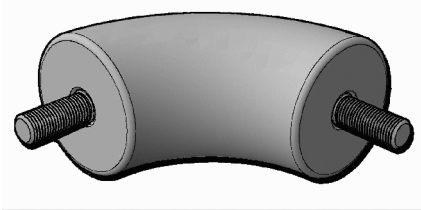

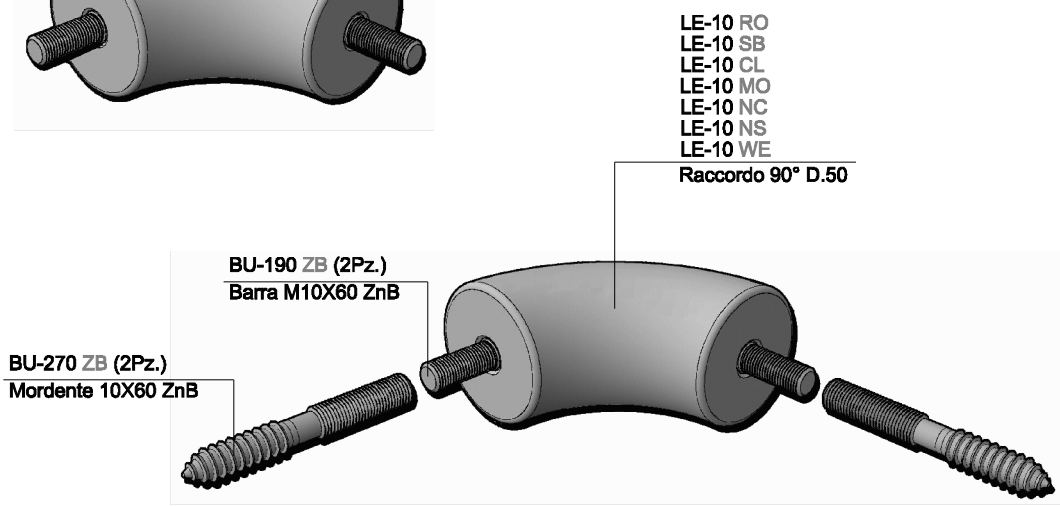

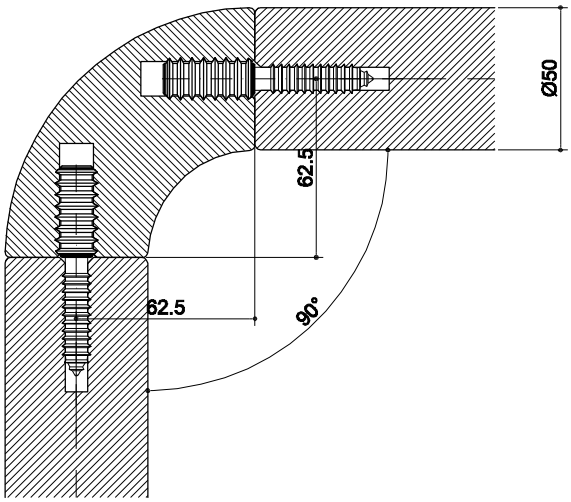

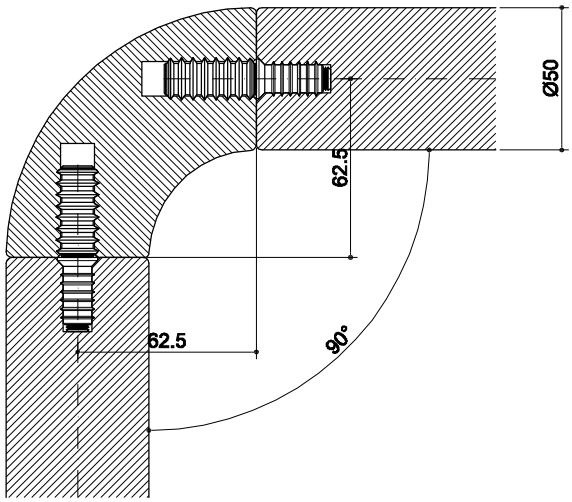

Accessorio corrimano legno Ø50

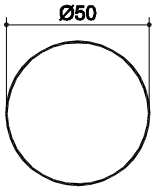

Raccordo corrimano libero D.50 legno

C2-40A-RO C2-40A-NC
C2-40A-SB C2-40A-NS
C2-40A-CL C2-40A-WE
C2-40A-MO

IM-55	
Qu.	1
X	110
Y	160
Z	
Kg.	0.24

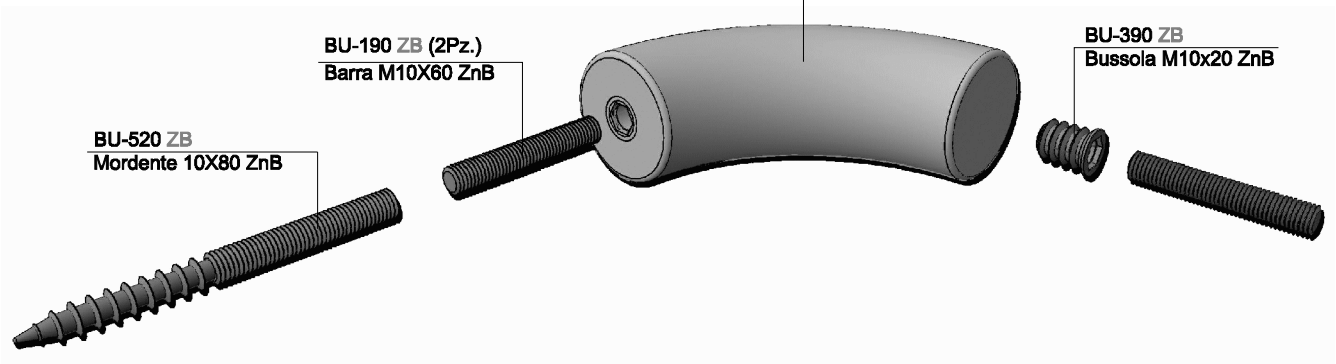

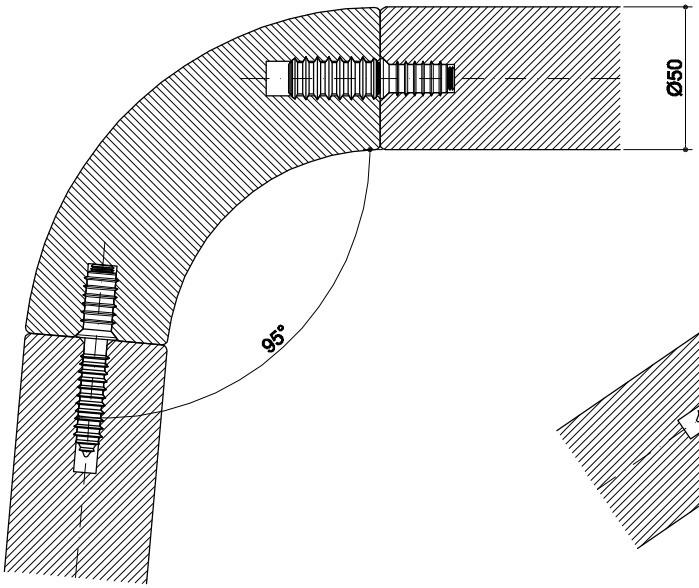

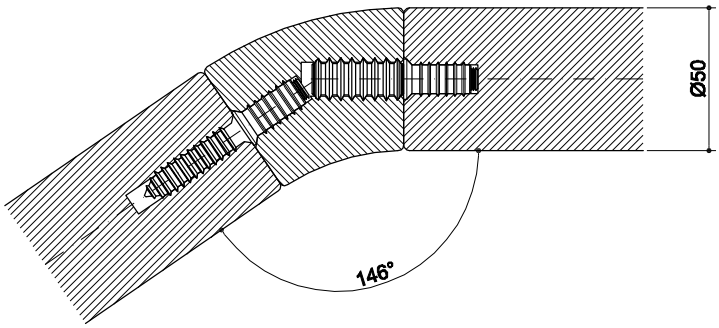

Accessorio corrimano legno Ø50

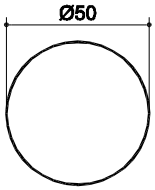

Tappo corrimano INOX Ø42.4X2 C3

C3-05A-IN

IM-60	
Qu.	1
X	110
Y	110
Z	
Kg.	0.14

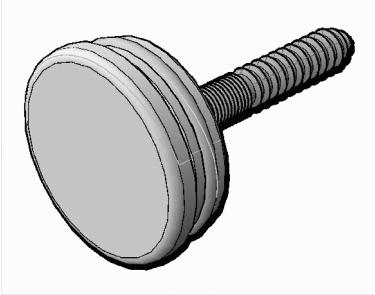

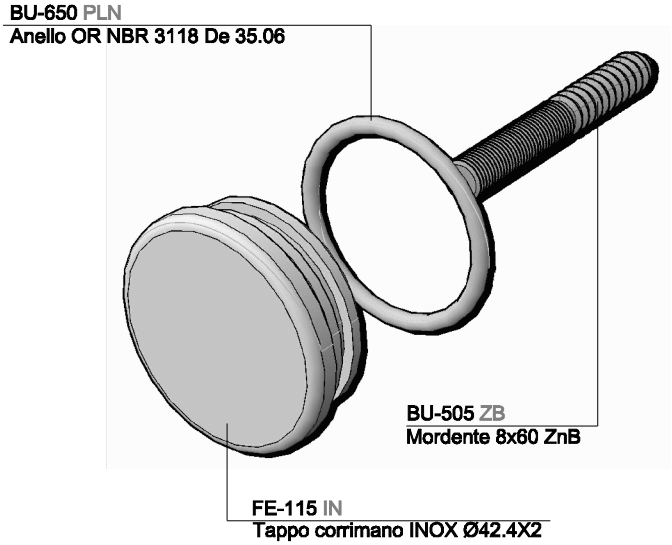

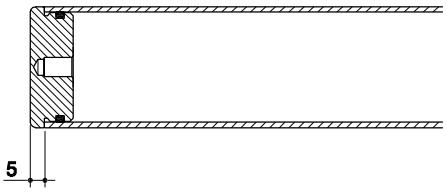

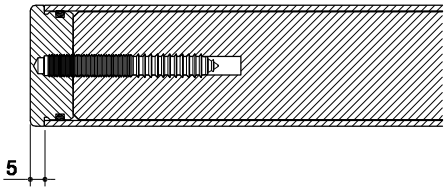

Accessorio corrimano INOX Ø42.4X2

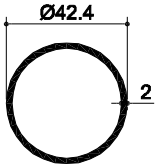

C3 Tappo terminale corrimano INOX Ø42.4 C3

C3-10A-IN

IM-50	
Qu.	1
X	110
Y	350
Z	
Kg.	0.26

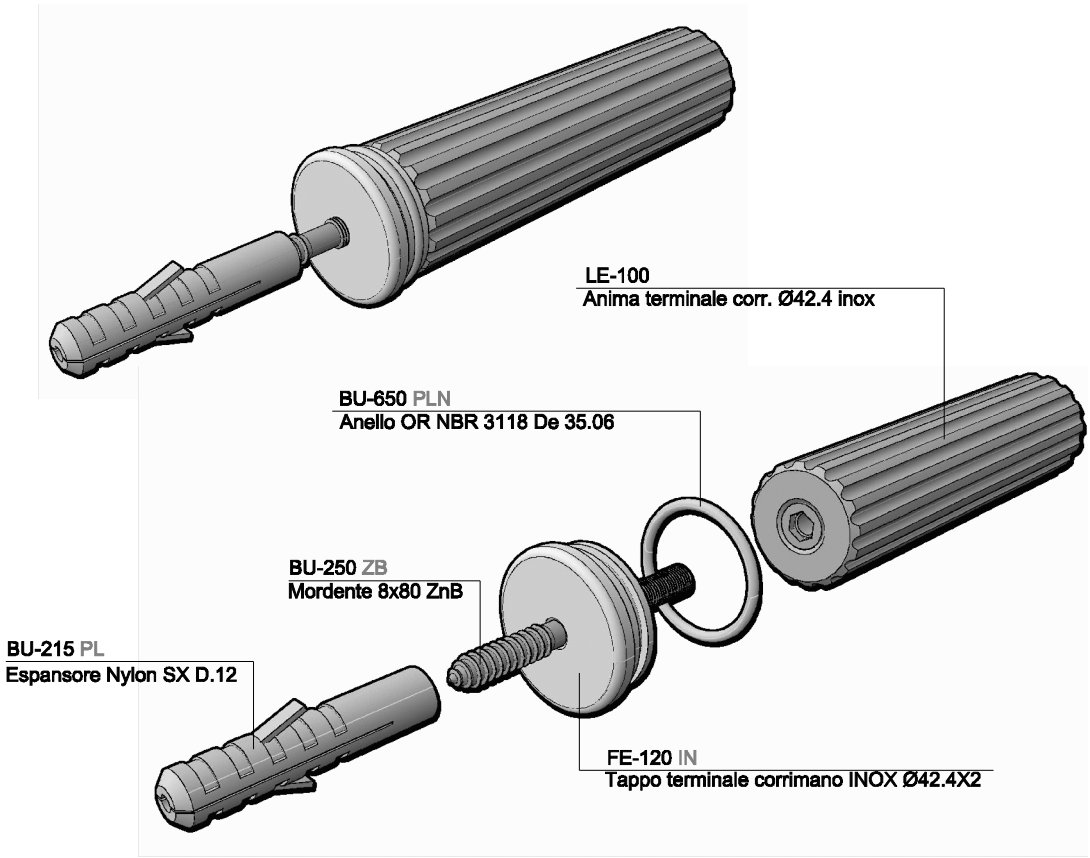

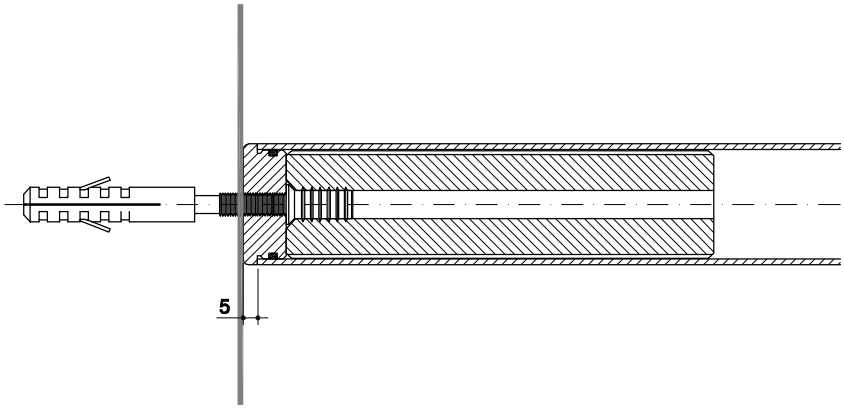

Accessorio corrimano INOX Ø42.4X2

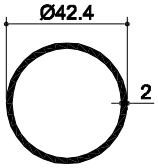

Snodo corrimano INOX Ø42.4 C3

C3-15A-IN

IM-115 IM-165	
Qu.	1
X	450
Y	150
Z	70
Kg.	1.1

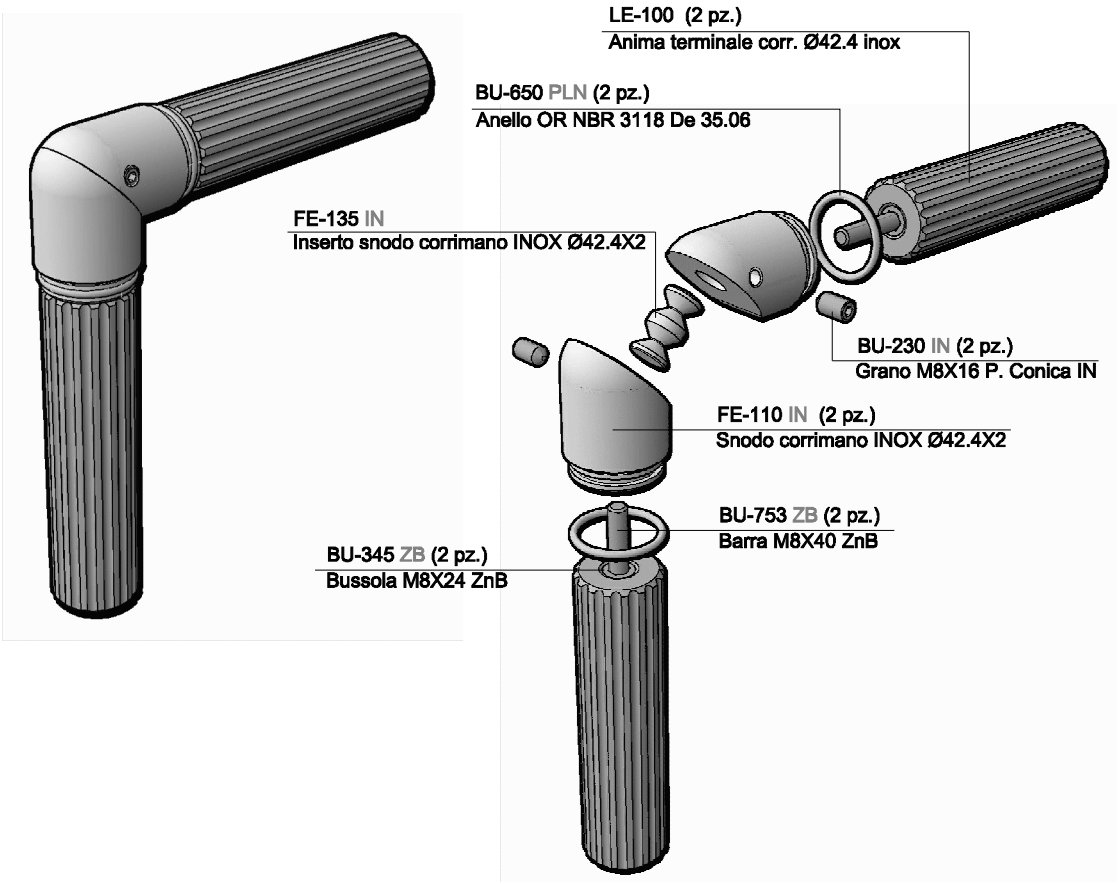

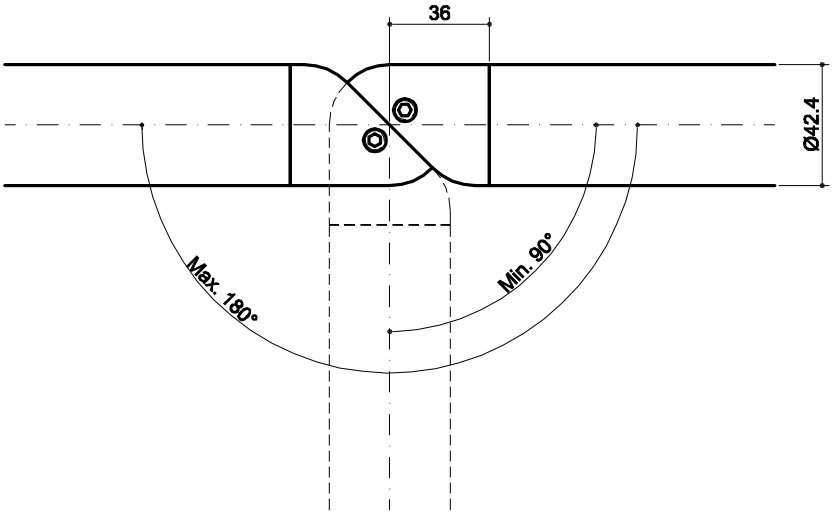

Accessorio corrimano INOX Ø42.4X2

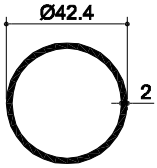

Raccordo corr. corr. INOX Ø42.4 C3

C3-20A-IN

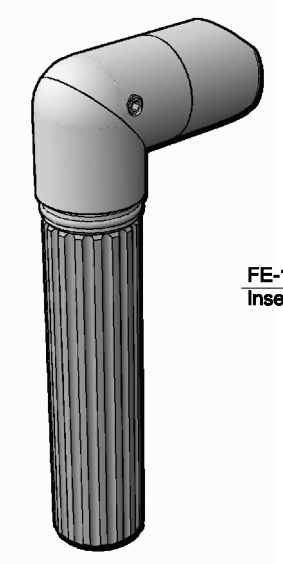

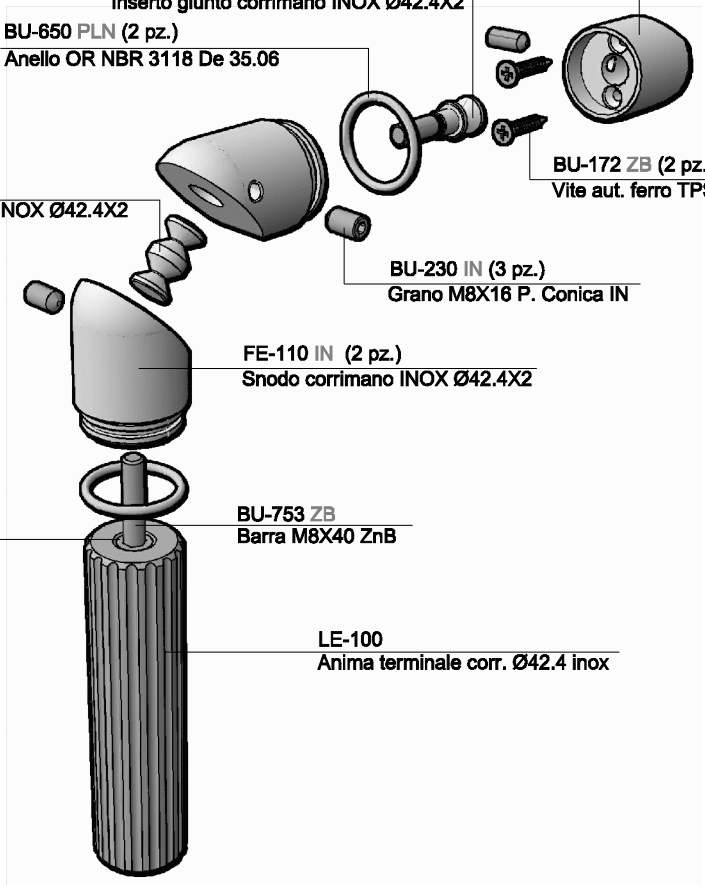

IM-110 IM-160	
Qu.	1
X	400
Y	105
Z	70
Kg.	1.25

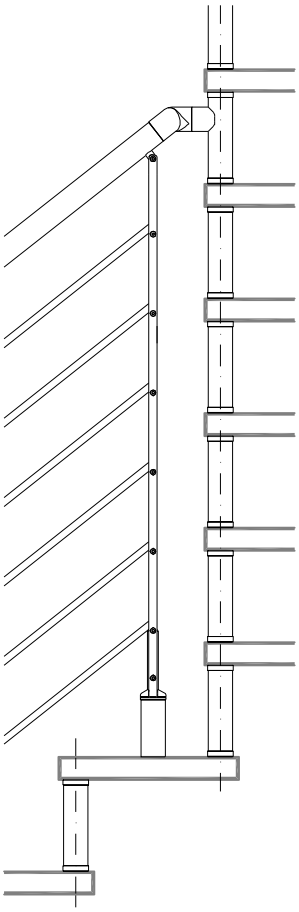

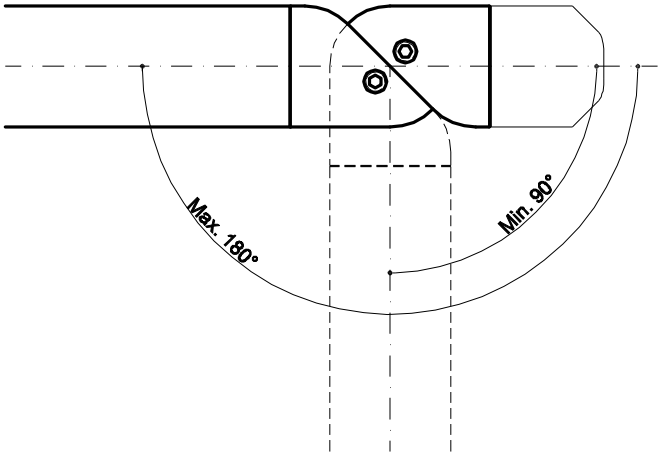

Accessorio corrimano INOX Ø42.4X2

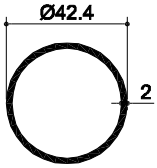

Prolunga giunto corr. INOX Ø42.4 C3

C3-25A-IN

IM-105 IM-145	
Qu.	1
X	210
Y	100
Z	70
Kg.	0.15

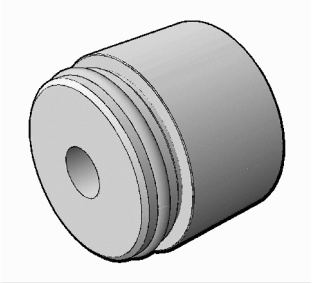

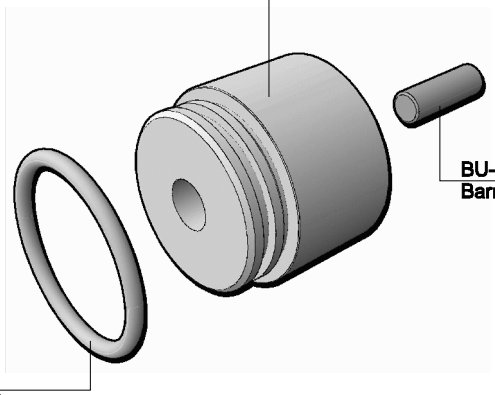

Raccordo montante R5 corr. INOX Ø42.4X2

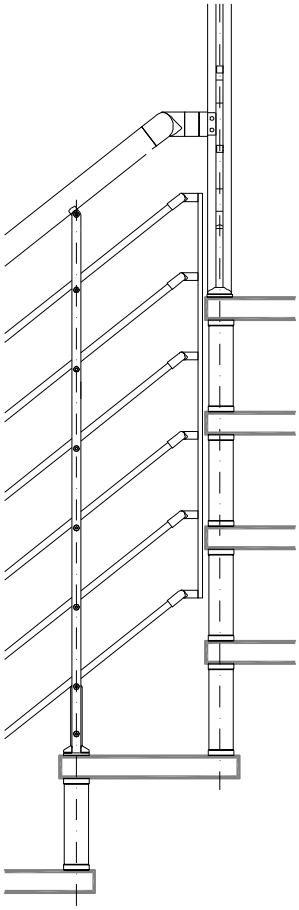

Raccordo corr. corr. INOX Ø42.4X2

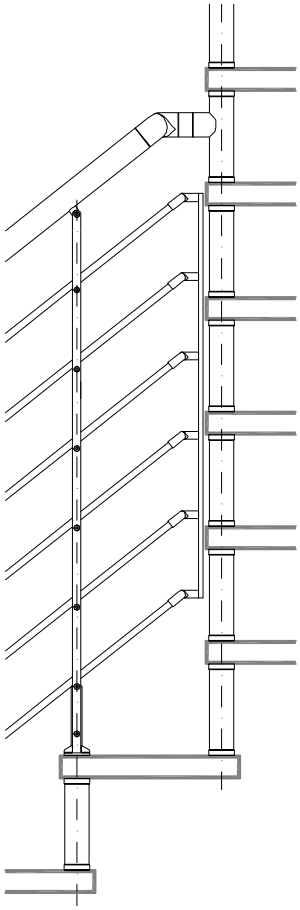

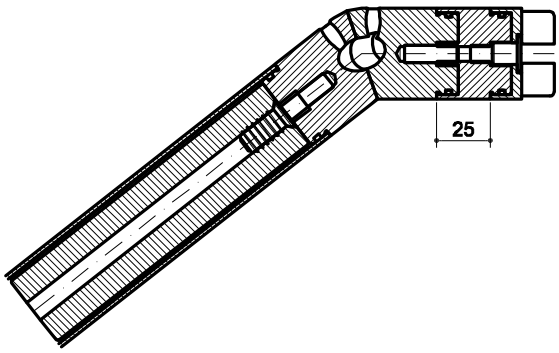

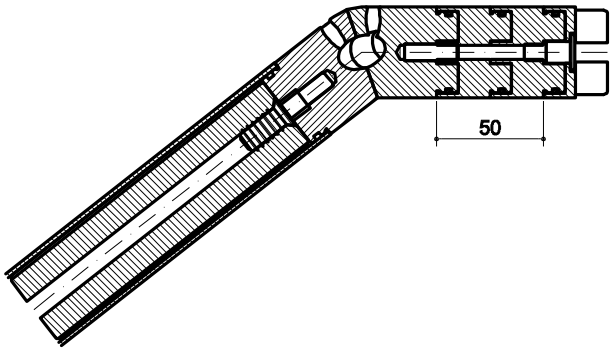

Accessorio corrimano INOX Ø42.4X2

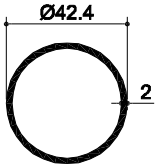

Raccordo 90° corrimano INOX Ø42.4X2

C3-30A-IN

IM-105 IM-155	
Qu.	1
X	210
Y	100
Z	70
Kg.	0.24

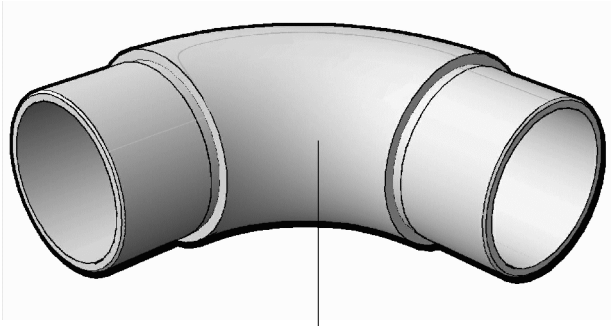

FE-105 IN
Raccordo 90° corrimano INOX Ø42.4X2

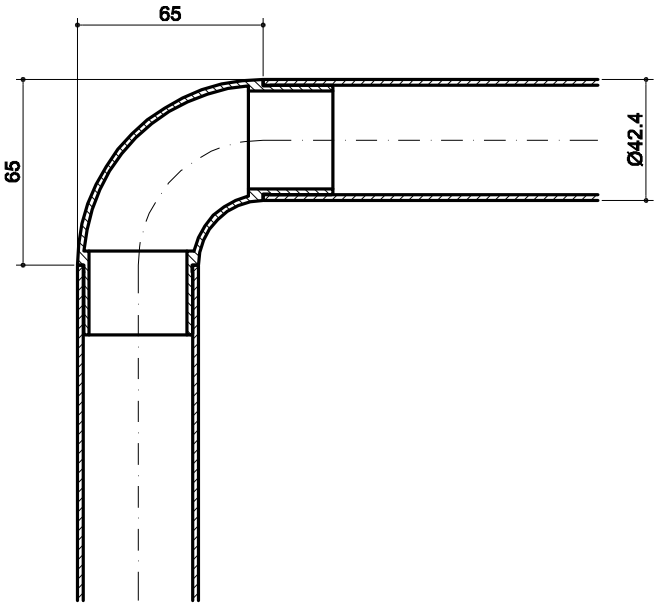

Accessorio corrimano INOX Ø42.4X2

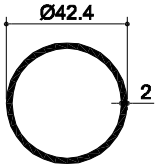

Corrimano inox Ø 42.4x2 L ... C3

C3-35A-IN
C3-40A-IN
C3-43A-IN
C3-45A-IN

	IM-70	IM-125	IM-130	IM-135
L.	1500	3000	4500	6000
Qu.	1	1	1	1
X	110	110	110	110
Y	2000	3200	4700	6200
Z				
Kg.	2.99	5.97	8.97	11.94

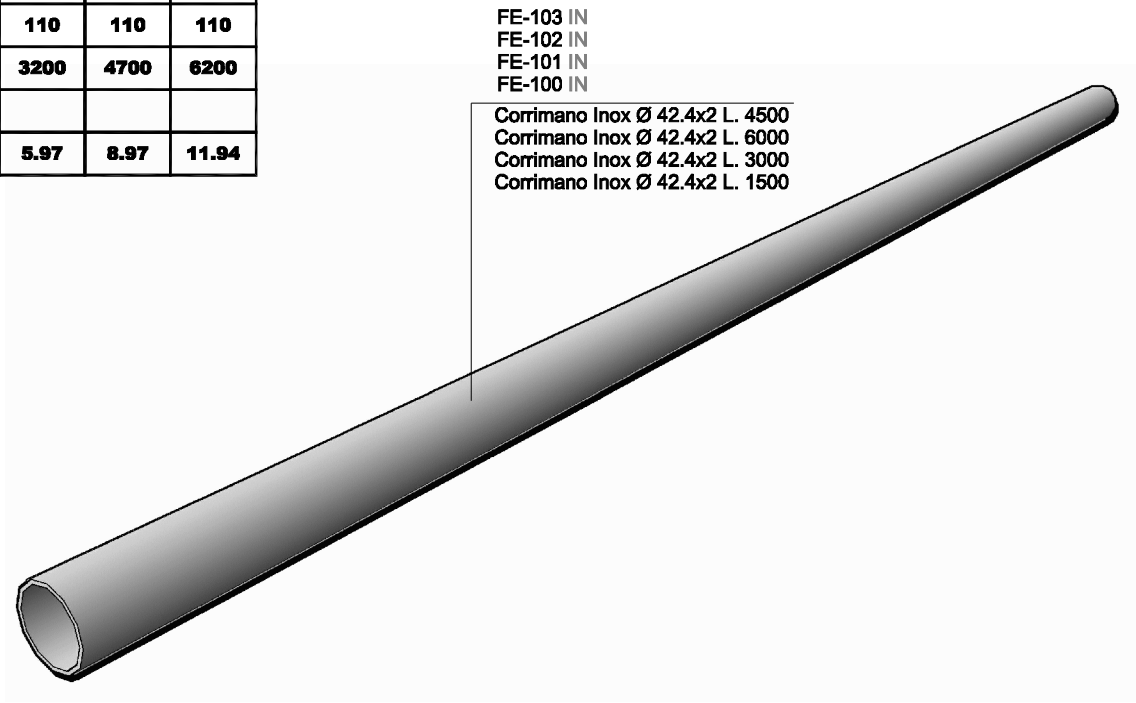

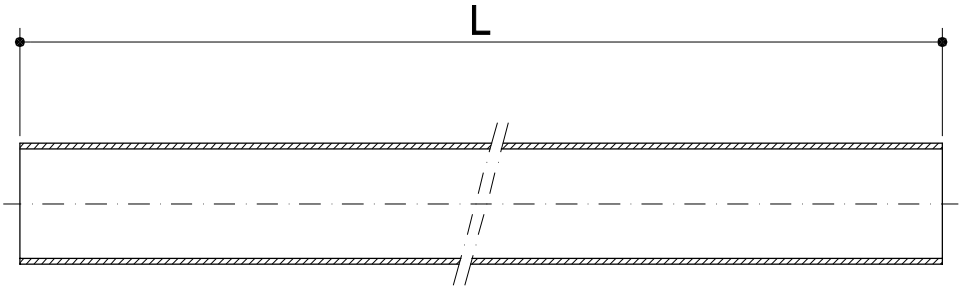

Accessorio corrimano INOX Ø42.4X2

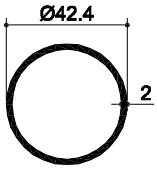

Giunto corrimano inox Ø 42.4 C3

C3-50A-GR

IM-55	
Qu.	1
X	110
Y	160
Z	
Kg.	0.1

LE-70 GR
Spina D. 38.5 x 100 LE

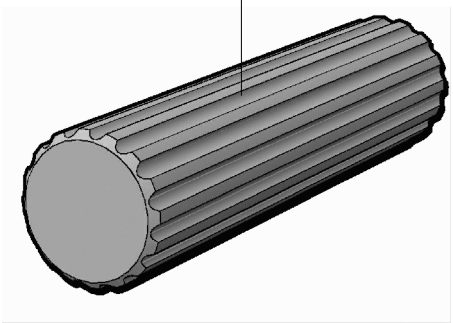

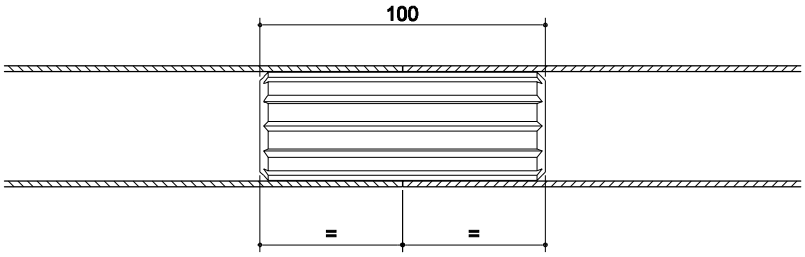

Accessorio corrimano INOX Ø42.4X2

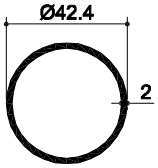

Fissaggio corr. inox Ø 42.4 a muro C3

C3-55A-IN

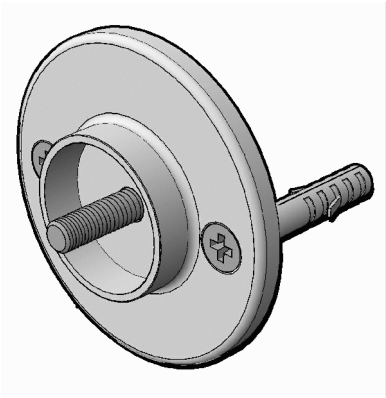

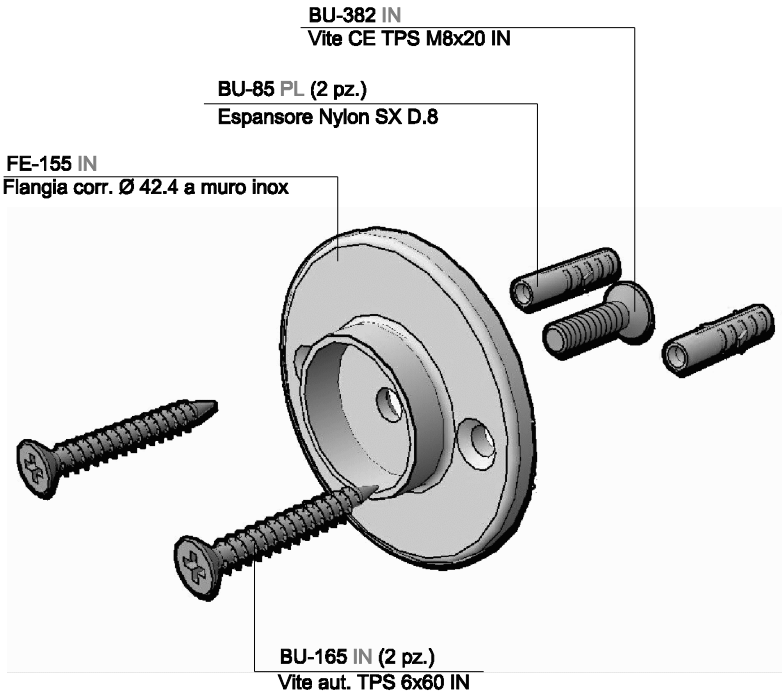

IM-55	
Qu.	1
X	110
Y	160
Z	
Kg.	0.4

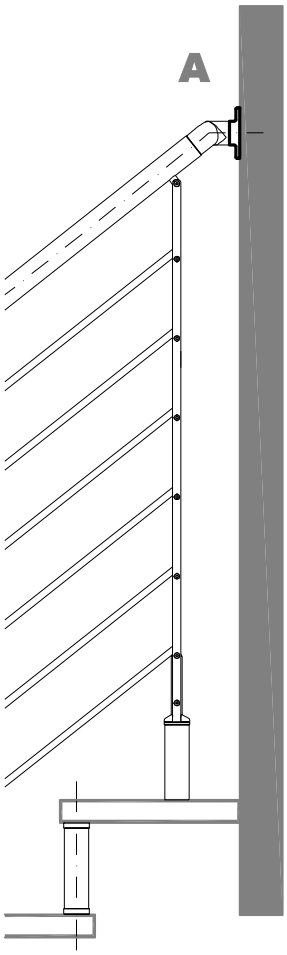

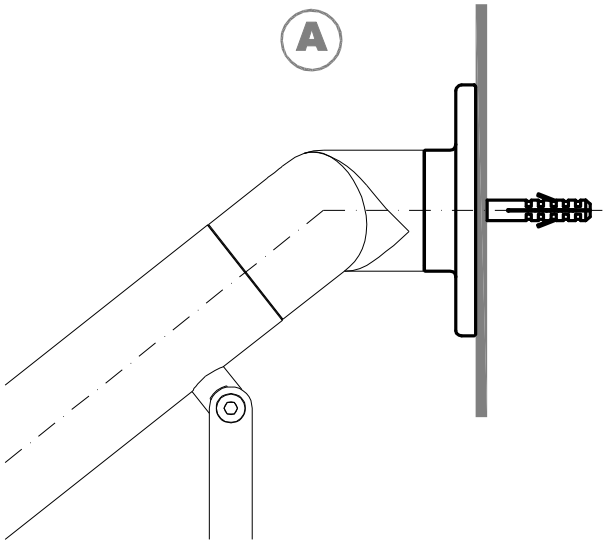

Accessorio corrimano INOX Ø42.4X2

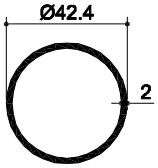

Anima corr. inox Ø 42.4x2 L. 1000 C3

C3-60A-GR

Qu.	1
X	
Y	
Z	
Kg.	0.83

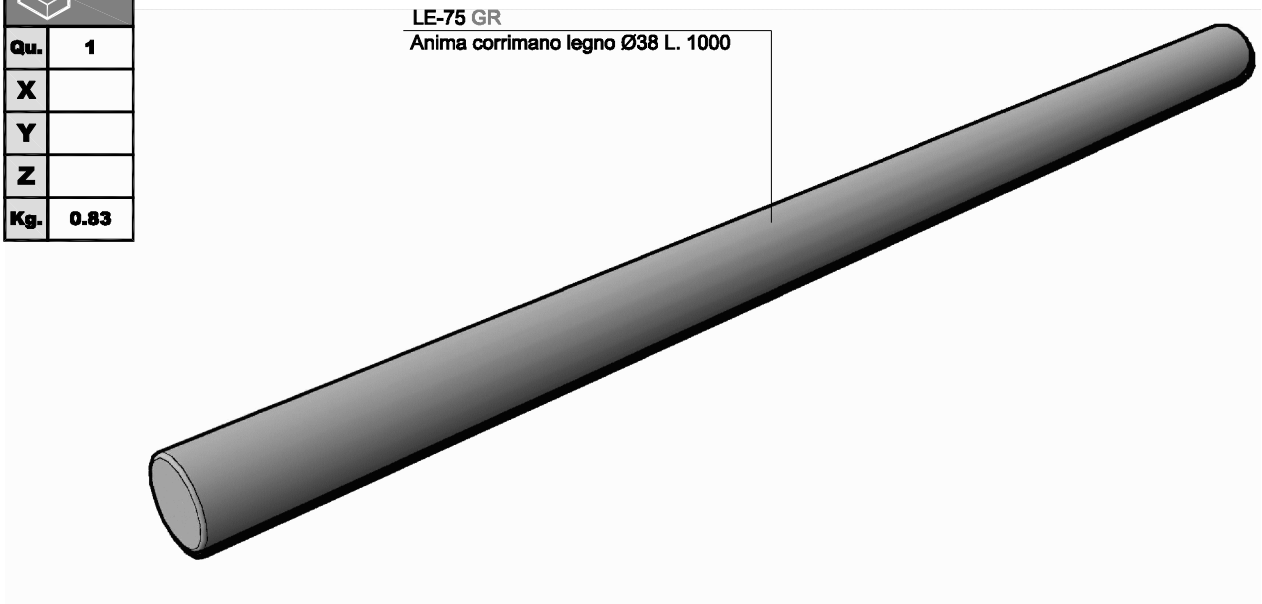

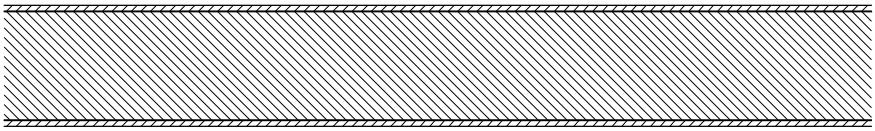
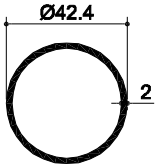
Accessorio corrimano INOX Ø42.4X2