Kit illuminazione Led completo di alimentatore 230v 50Hz 12V-DC 15w max cablaggio per faretti led, cavo alimentazione per allaccio alla rete
Faretto Led 5060063 12V/ DC 0.5W luce bianca, foro fissaggio D.24mm
Classe II IP 20 M M F CE
Attenzione: tutte le operazioni di montaggio e manutenzione si effettuano a corrente disinserita.
Accensione e spegnimento dell'impiano tramite interruttore pedale in dotazione.
Il montaggio deve essere effettuato da personale qualificato e la sicurezza si ottiene eseguendo il montaggio in conformità alle normative vigenti.

Nota: l'apparecchio è idoneo per il montaggio su superfici normalmente infiammabili.
Dis.1 Il faretto si fissa alla struttura a pressione
Dis.2 Aggancio faretto Led al cablaggio con spinotto, rispettare la polarità dello spinotto, agganciare i due spinotti con gancetto laterale.

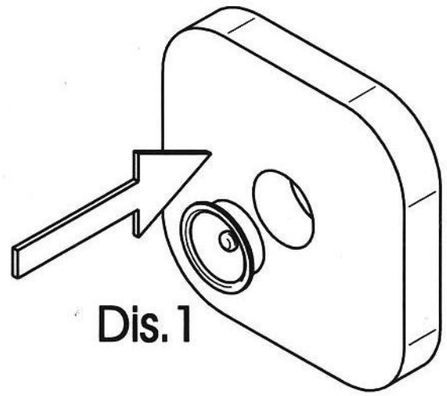

Dis.1

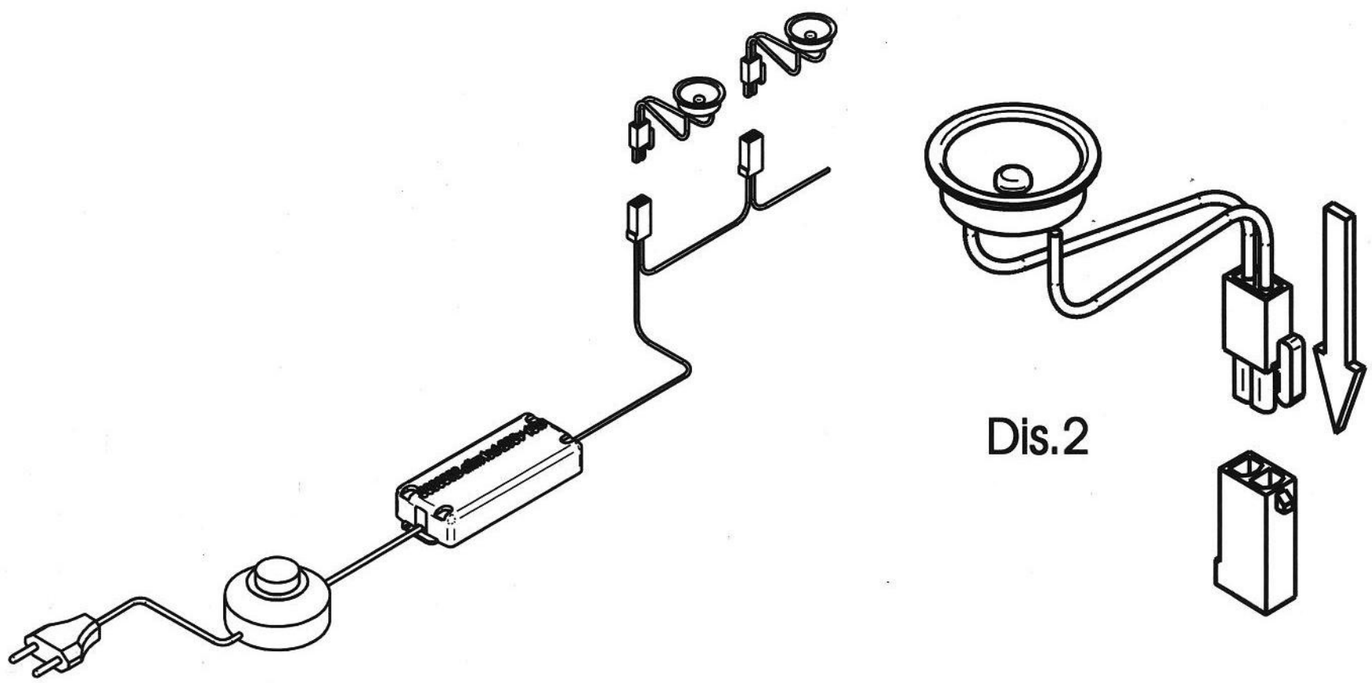

Dis.2